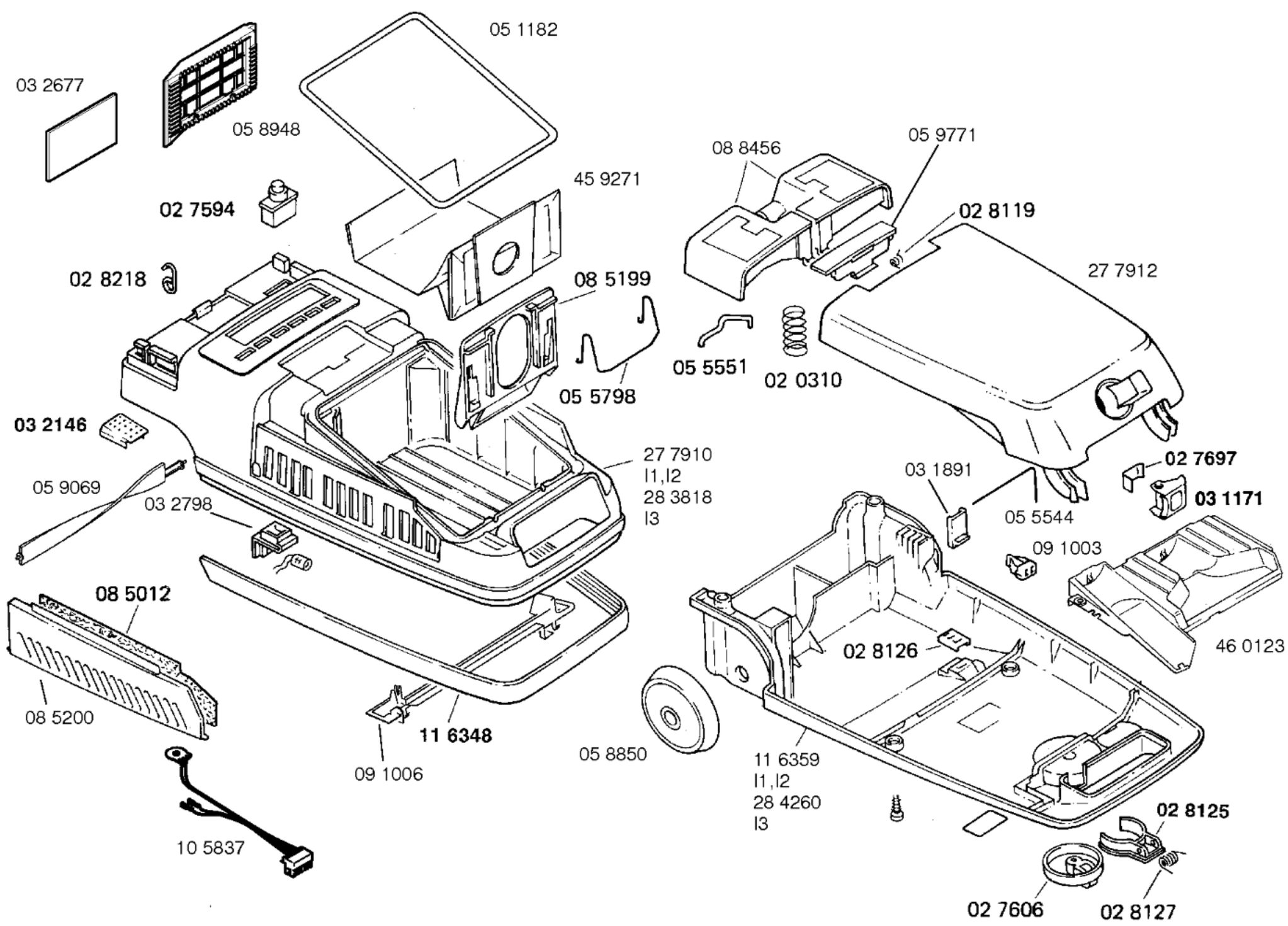

Gebrauchsanweisungen
51 5565
I1,I2,I3
(D,GB,F,I,NL,DK,N,S,SF,E,
P,GR)

Zubehör:

Turbo–Universal–Burste
VZ 470900
schwarz

Heizkörperbürste
VZ 0683
schwarz

Möbelpinsel
VX 0773
schwarz

Electromaticbürste
VE24022/01
schwarz

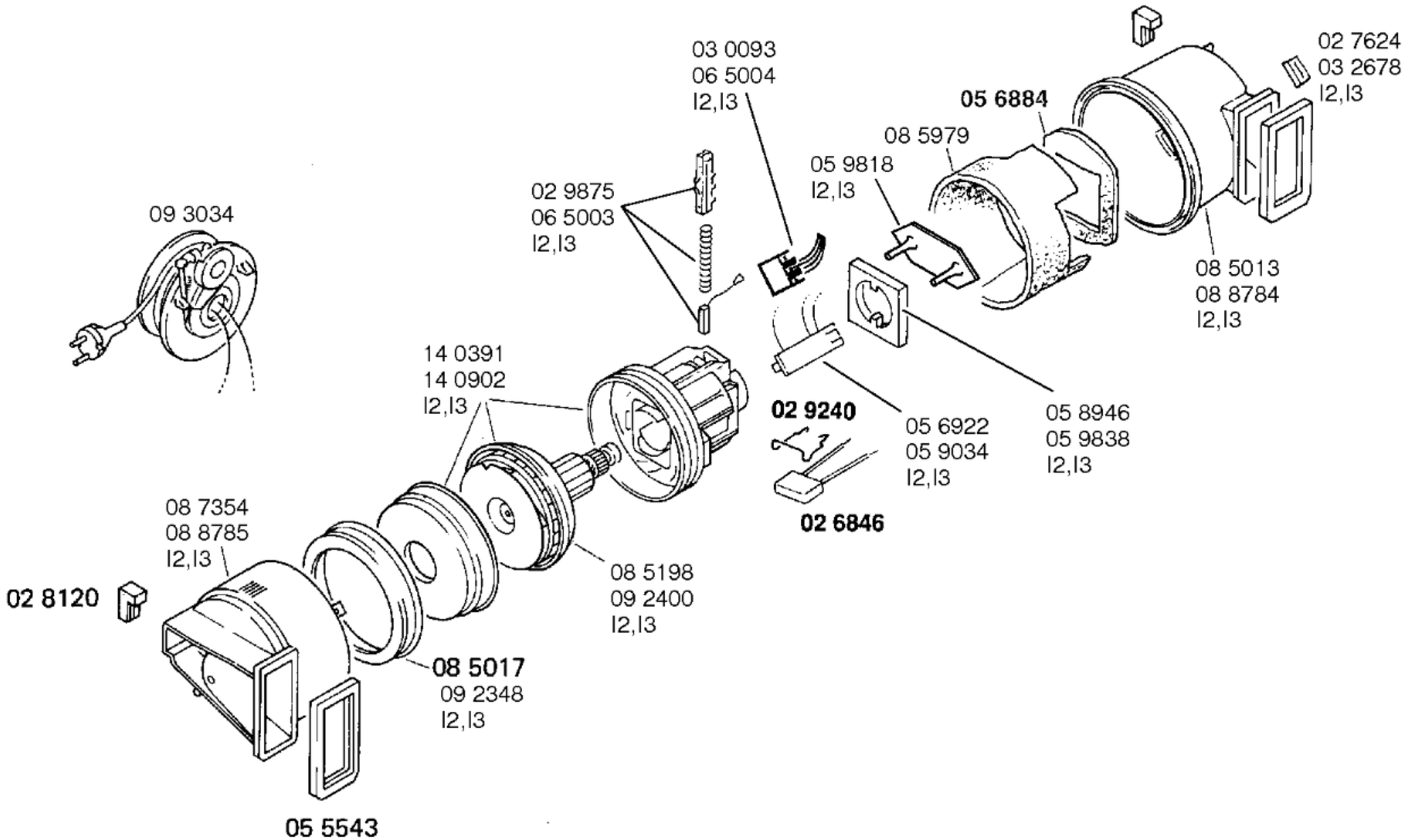
09 3034
03 0093
06 5004
I2,I3
02 9875
06 5003
I2,I3
05 6884
08 5979
05 9818
I2,I3
02 7624
03 2678
I2,I3
08 5013
08 8784
I2,I3
14 0391
14 0902
I2,I3
02 9240
05 6922
05 9034
I2,I3
05 8946
05 9838
I2,I3
02 6846
08 7354
08 8785
I2,I3
02 8120
08 5198
09 2400
I2,I3
08 5017
09 2348
I2,I3
05 5543
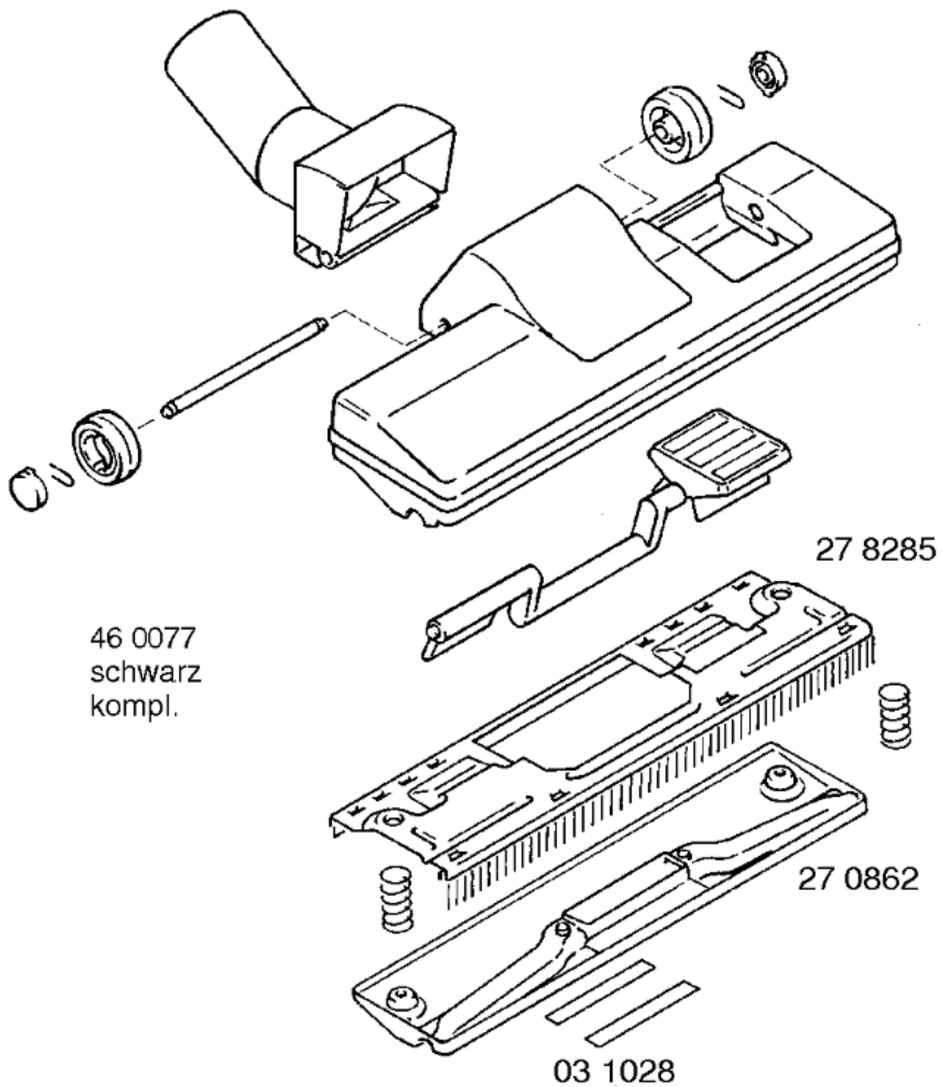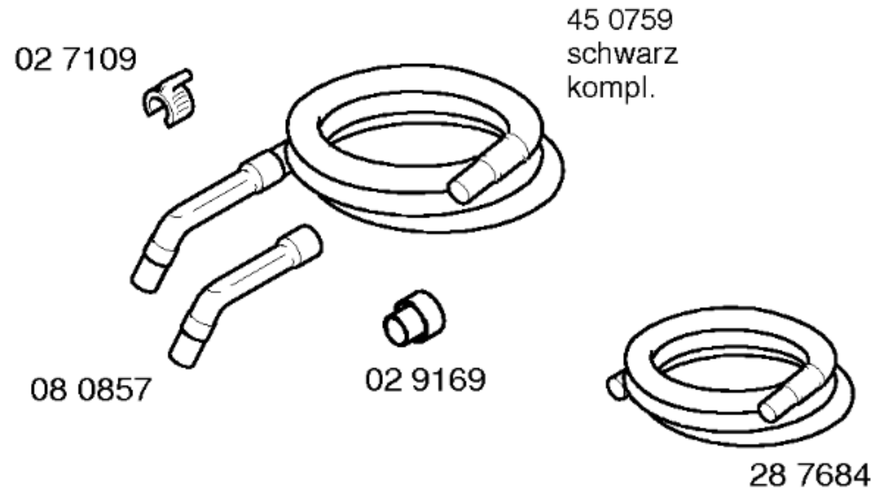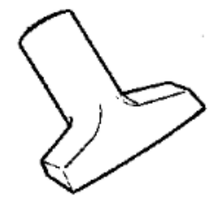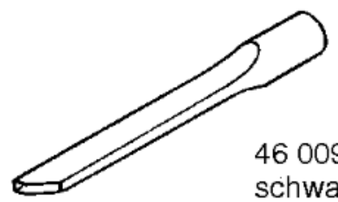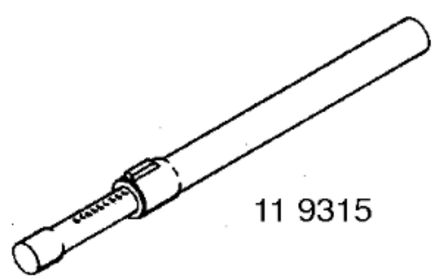
Ident – Nummern – Konstante
3740 . . . . . .