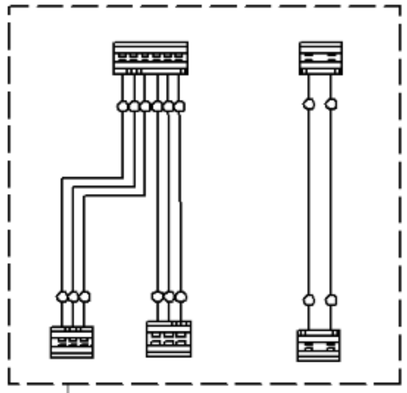
0109

0199

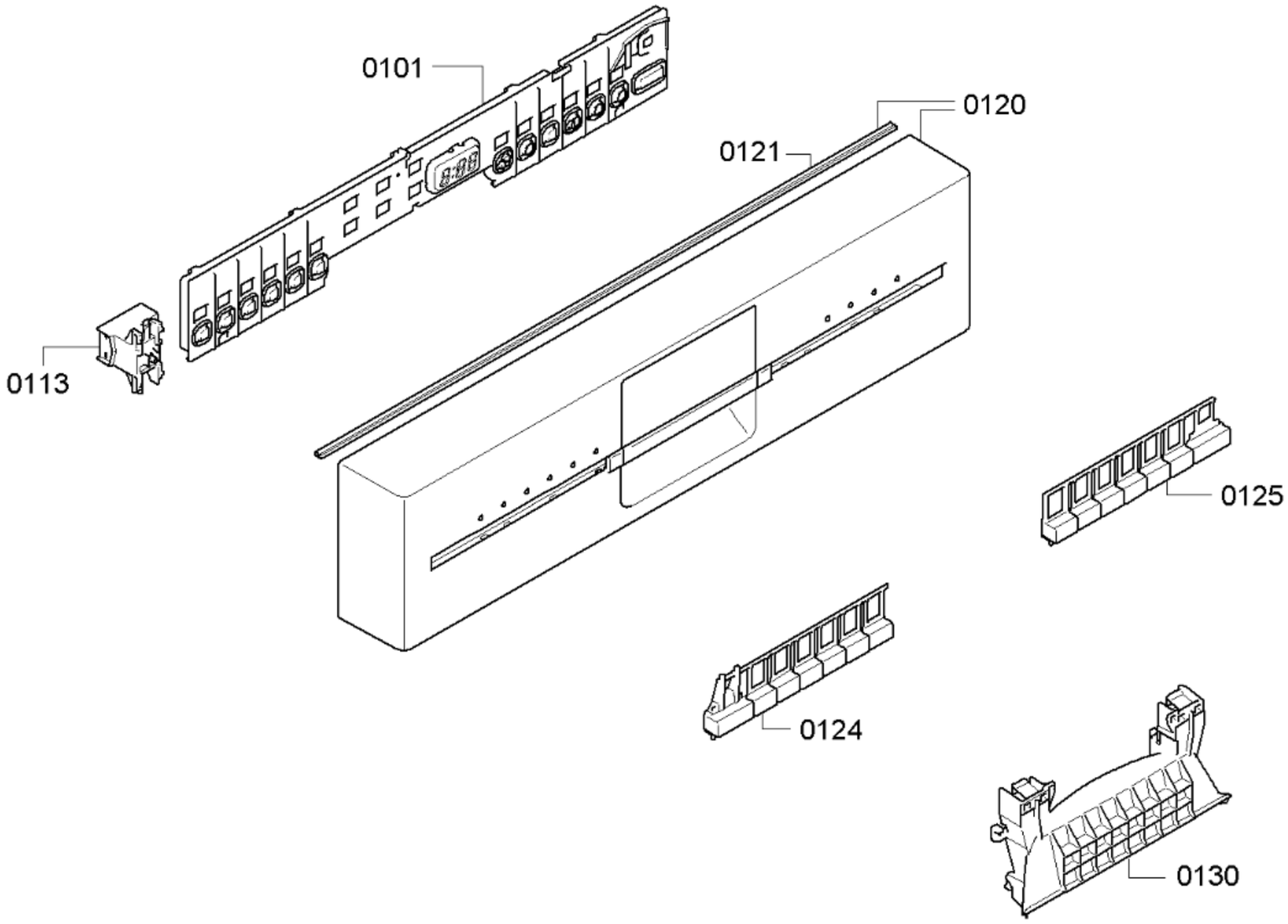
0101
0120
0121
0113
0125
0124
0130

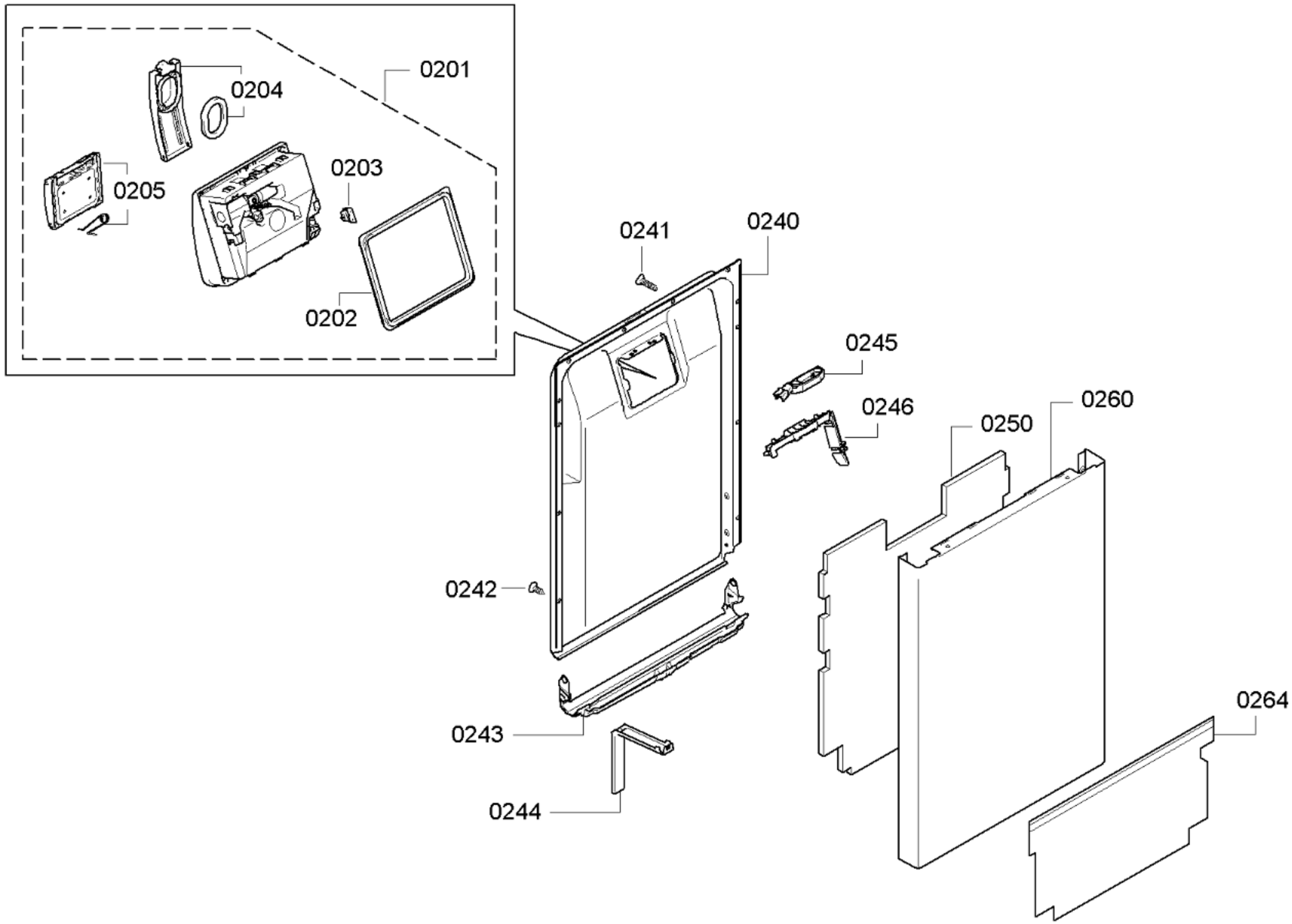

58300000159881 aet 000 a 2/6

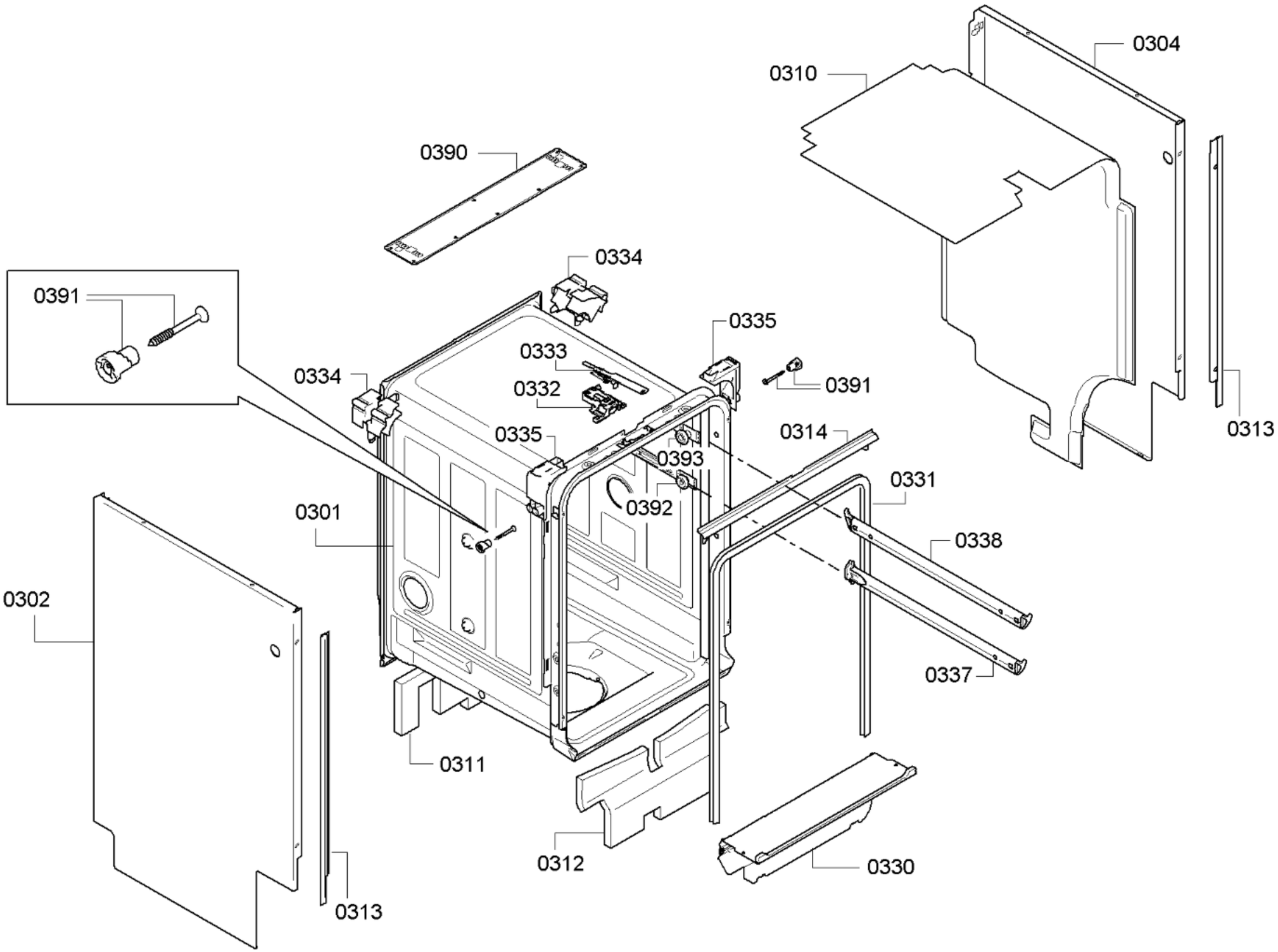

58300000159881 aet 000 a 3/6

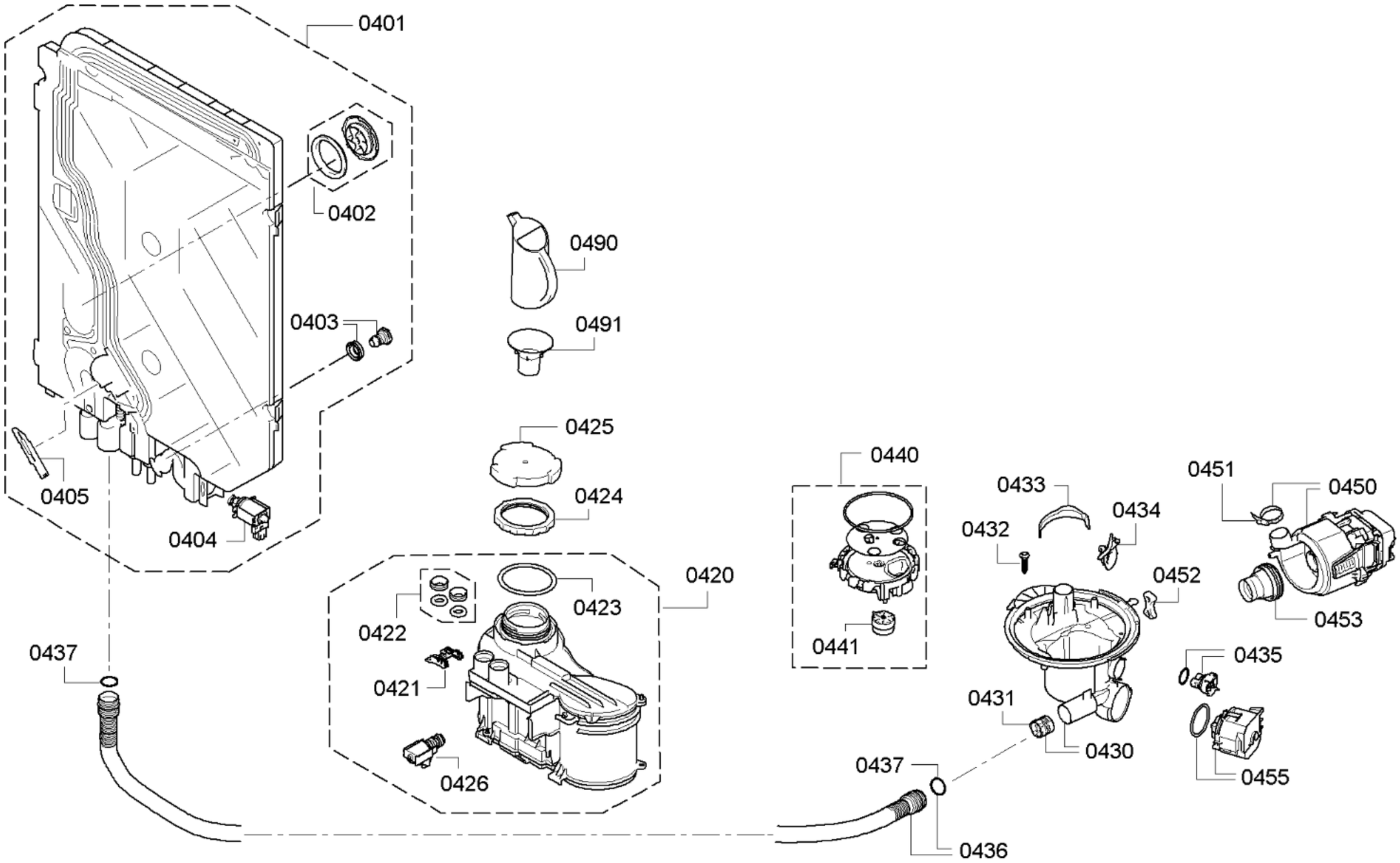
0401
0402
0403
0404
0405
0490
0491
0425
0424
0440
0441
0420
0422
0423
0421
0426
0437
0433
0434
0432
0452
0451
0450
0453
0435
0431
0430
0455
0437
0436

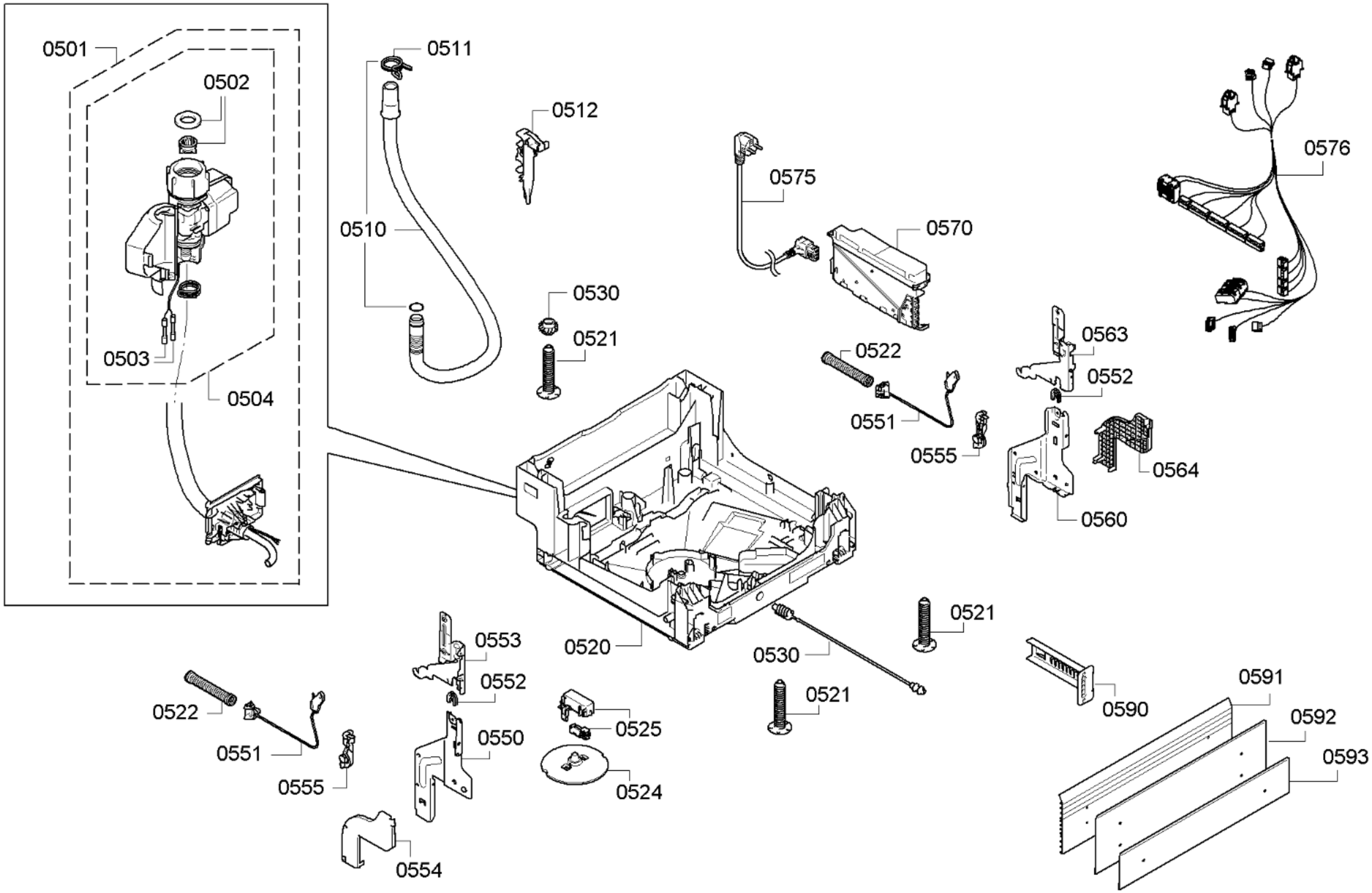

58300000159881 aet 000 a 5/6

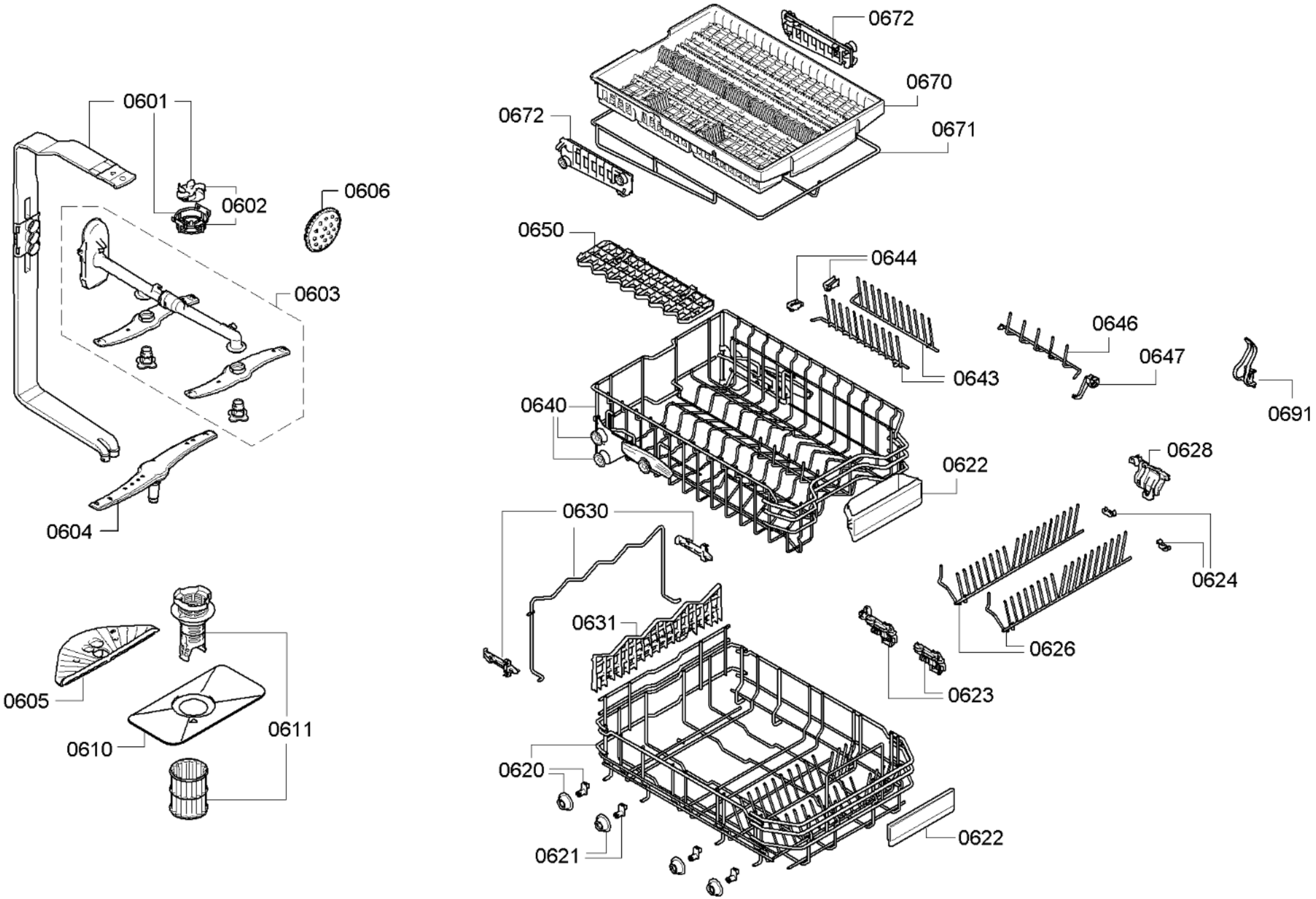

58300000159881 aet 000 a 6/6