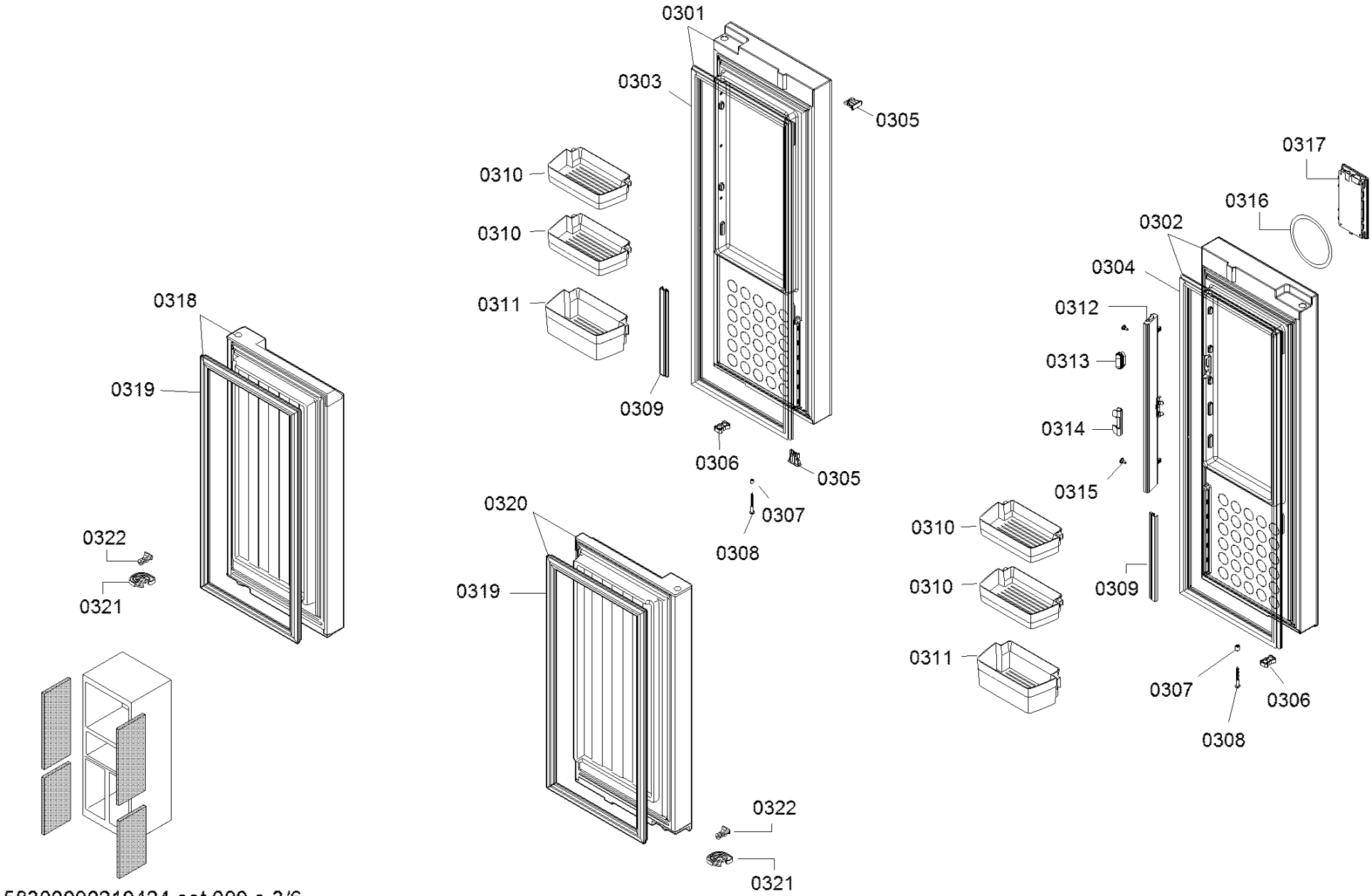
0301
0303
0305
0310
0310
0311
0309
0306
0305
0307
0308
0318
0319
0322
0321
0320
0319
0322
0321
0317
0316
0302
0304
0312
0313
0314
0315
0310
0310
0311
0309
0307
0306
0308