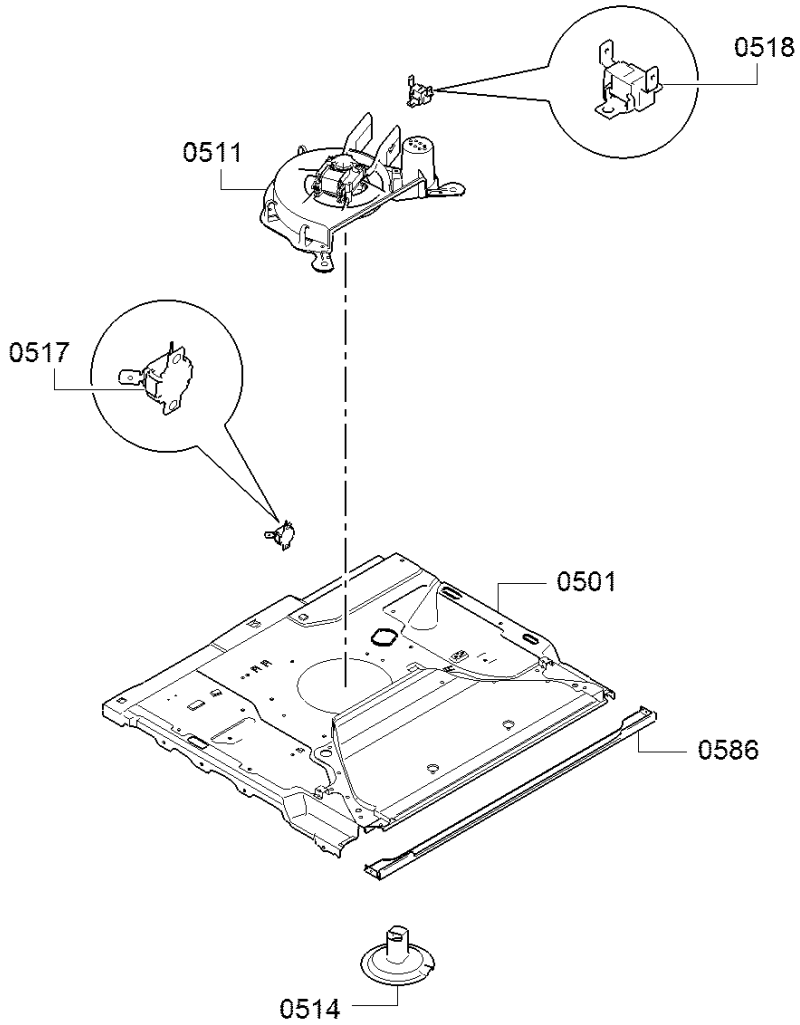
0518
0511
0517
0501
0586
0514