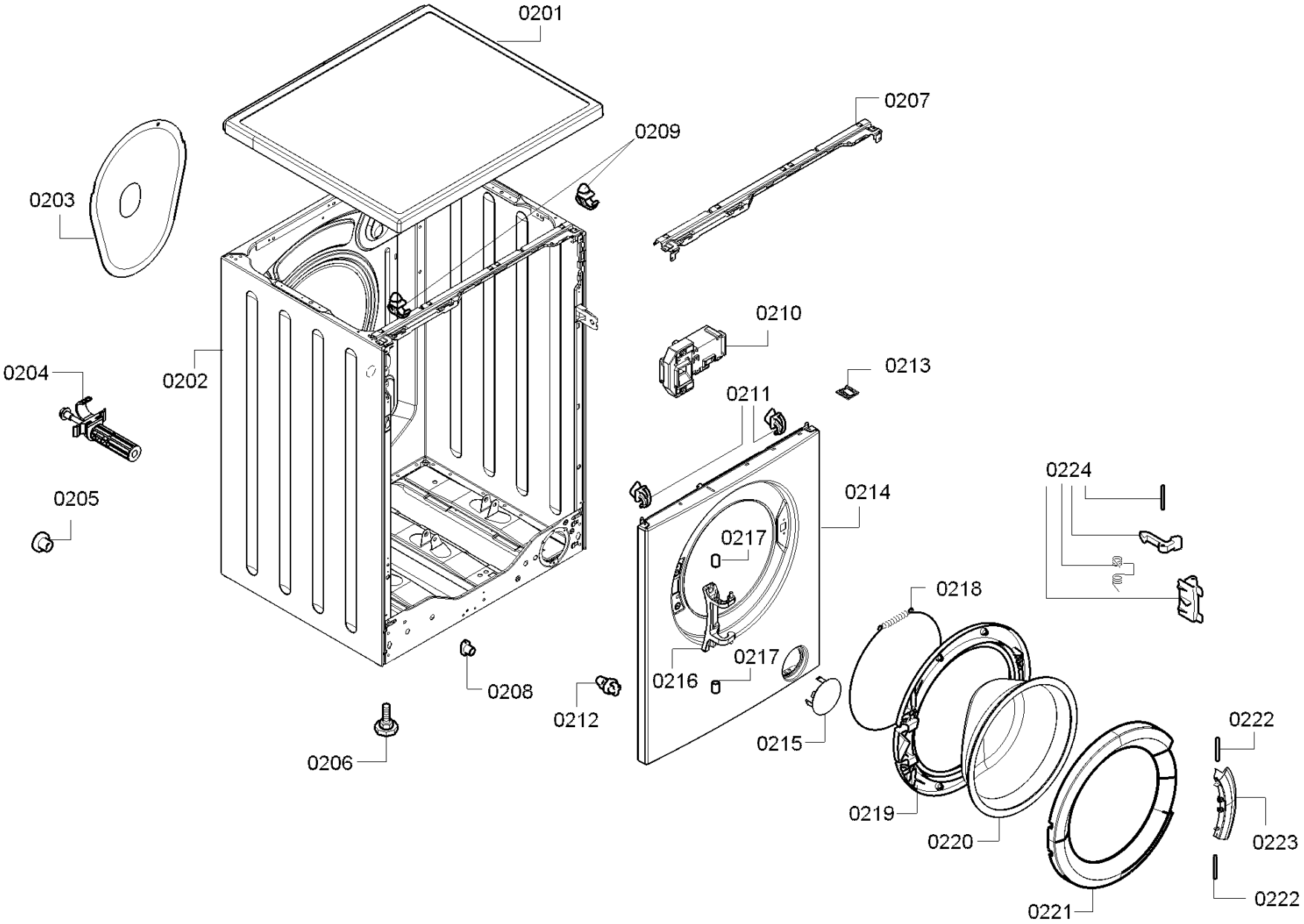
0201
0207
0209
0203
0210
0213
0204
0202
0211
0224
0214
0205
0217
0218
0217
0216
0208
0212
0215
0222
0206
0219
0223
0220
0222
0221