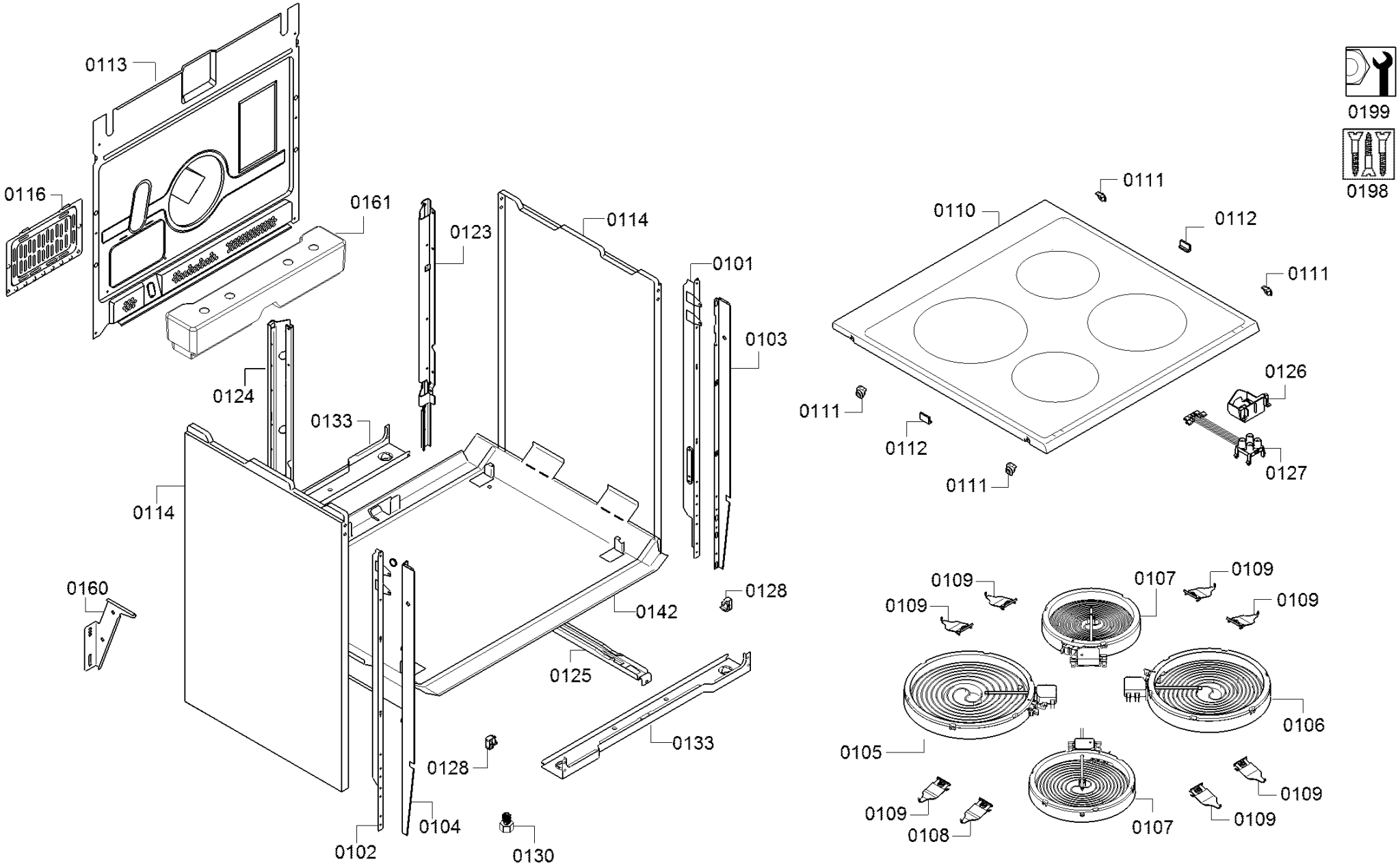
0113
0116
0161
0123
0114
0101
0103
0124
0133
0114
0160
0142
0128
0125
0133
0128
0104
0102
0130
0111
0110
0112
0111
0126
0111
0112
0127
0111
0199
0198
0109
0107
0109
0109
0109
0106
0105
0109
0109
0108
0107
0109