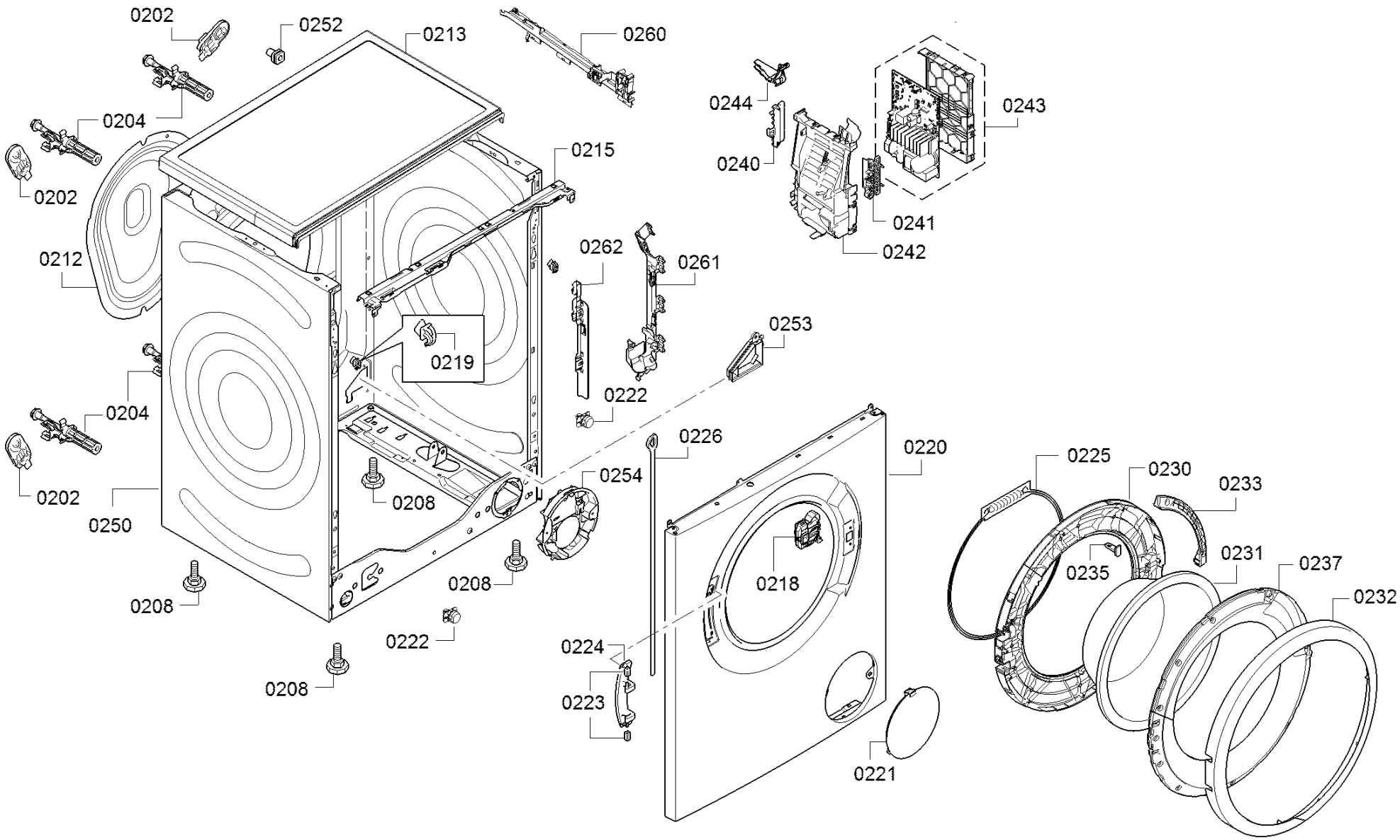
0202
0252
0213
0260
0244
0243
0204
0215
0240
0202
0241
0212
0262
0261
0242
0253
0219
0222
0204
0226
0220
0225
0230
0233
0254
0202
0208
0250
0235
0231
0237
0218
0208
0208
0232
0222
0224
0208
0223
0221