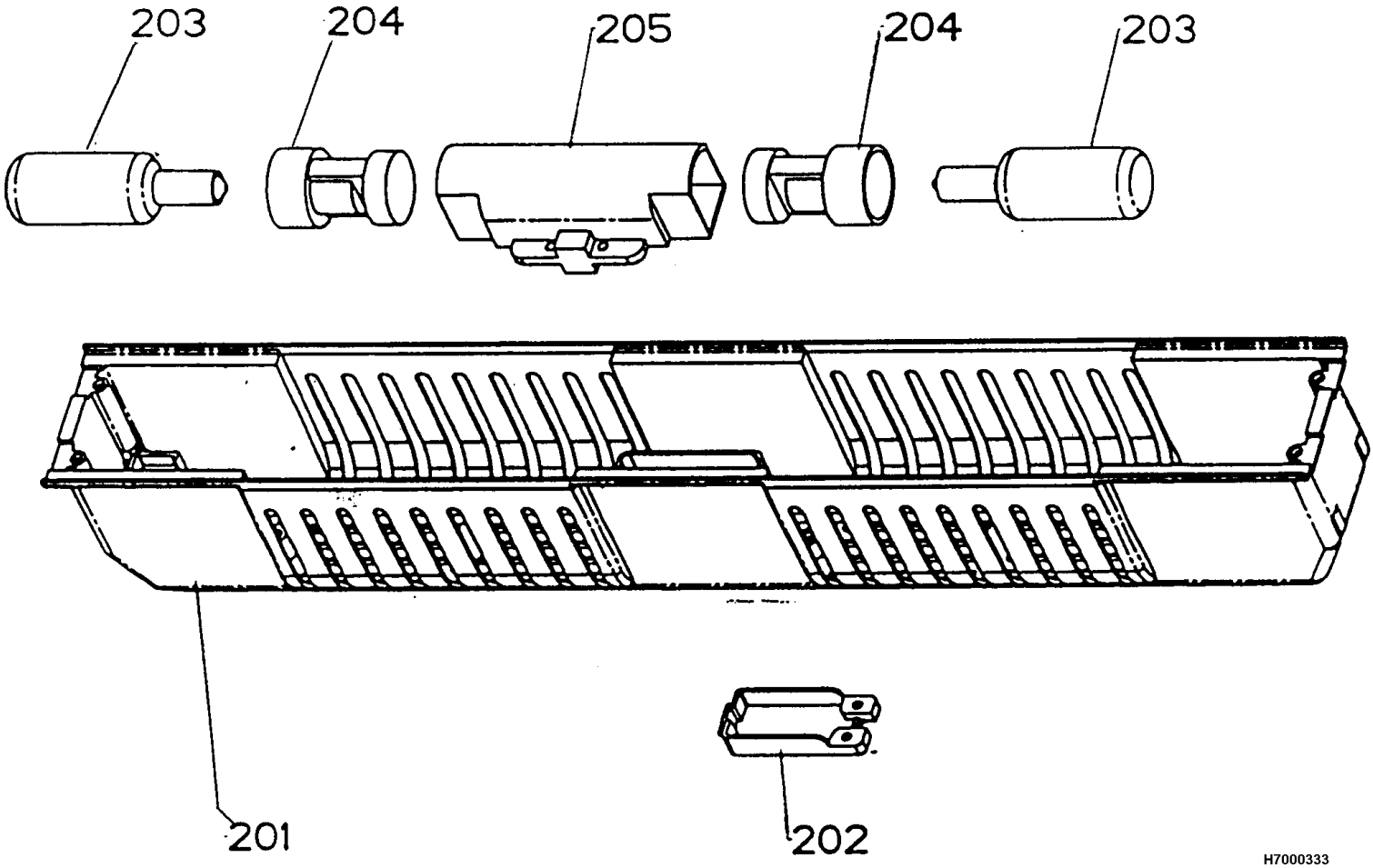
203
204
205
204
203
201
202
H7000333