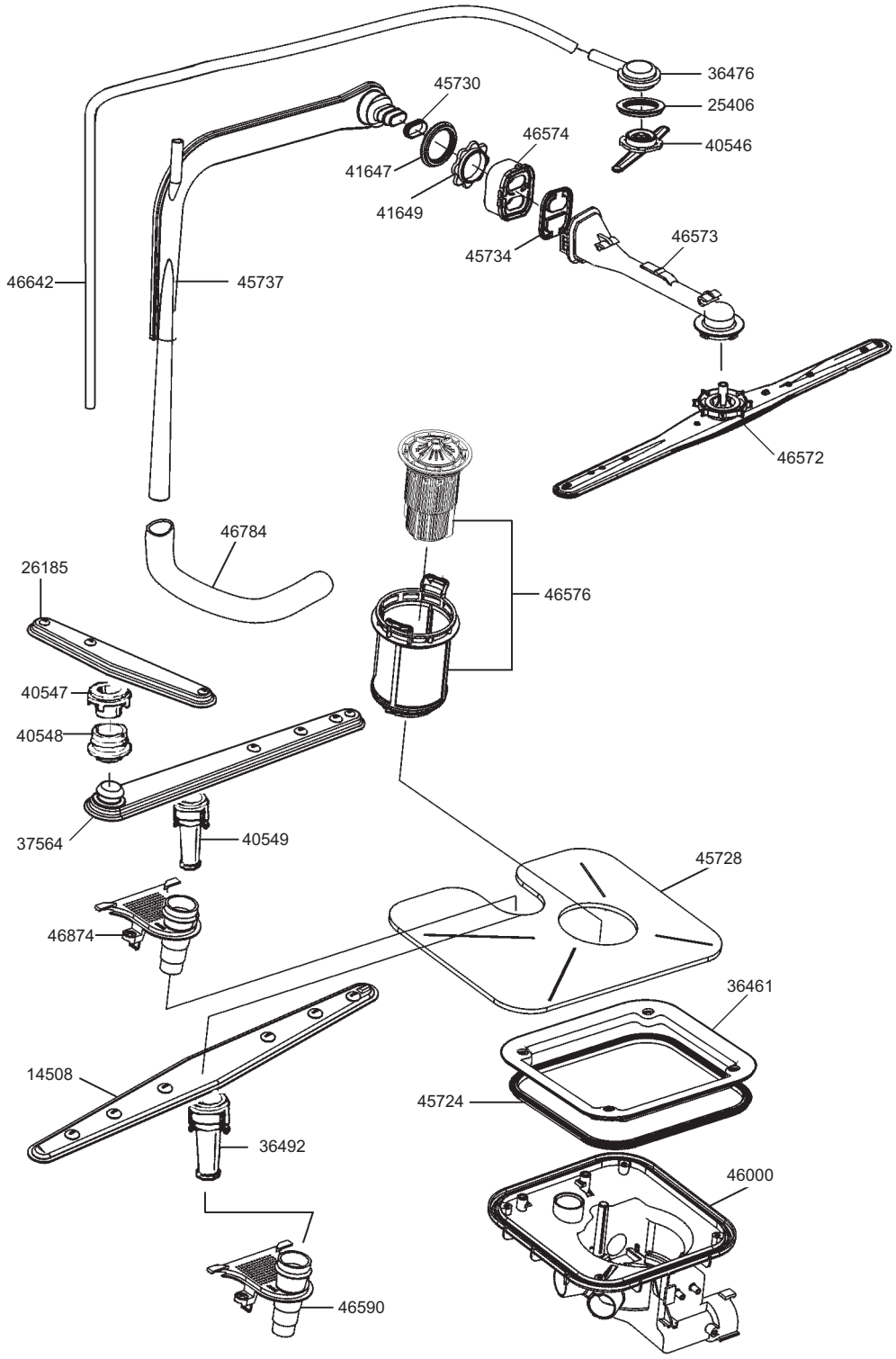
36476
25406
40546
45730
46574
41647
41649
45734
46573
46642
45737
46572
46784
26185
46576
40547
40548
37564
40549
45728
46874
36461
14508
45724
36492
46000
46590

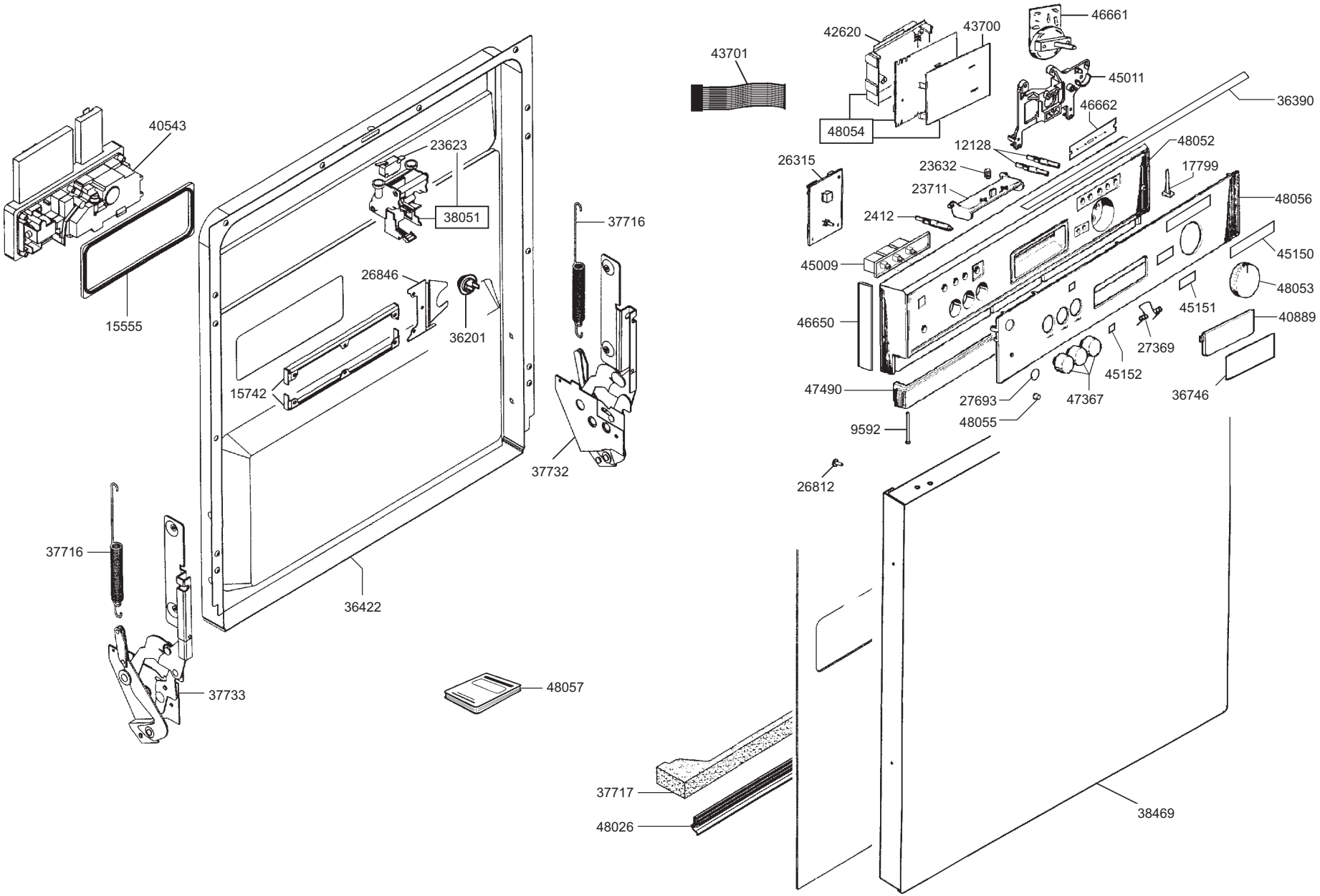

smeg S.p.A
Via Circonvallazione Nord, 36
42016 Guastalla (RE)

mm

FORM. A4

LA RIPRODUZIONE O LA CESSIONE DEL PRESENTE DISEGNO DEVONO ESSERE AUTORIZZATE DALLA "SMEG" SPA
ANY REPRODUCTION OR TRANSFER OF THE PRESENT DRAWING MUST BE AUTHORIZED BY "SMEG" SPA

MODELLO - MODEL	CODICE - ART.NO.	VERSIONE - EDITING
DWF64SSE	147324 - B	01 del 21.02.2001

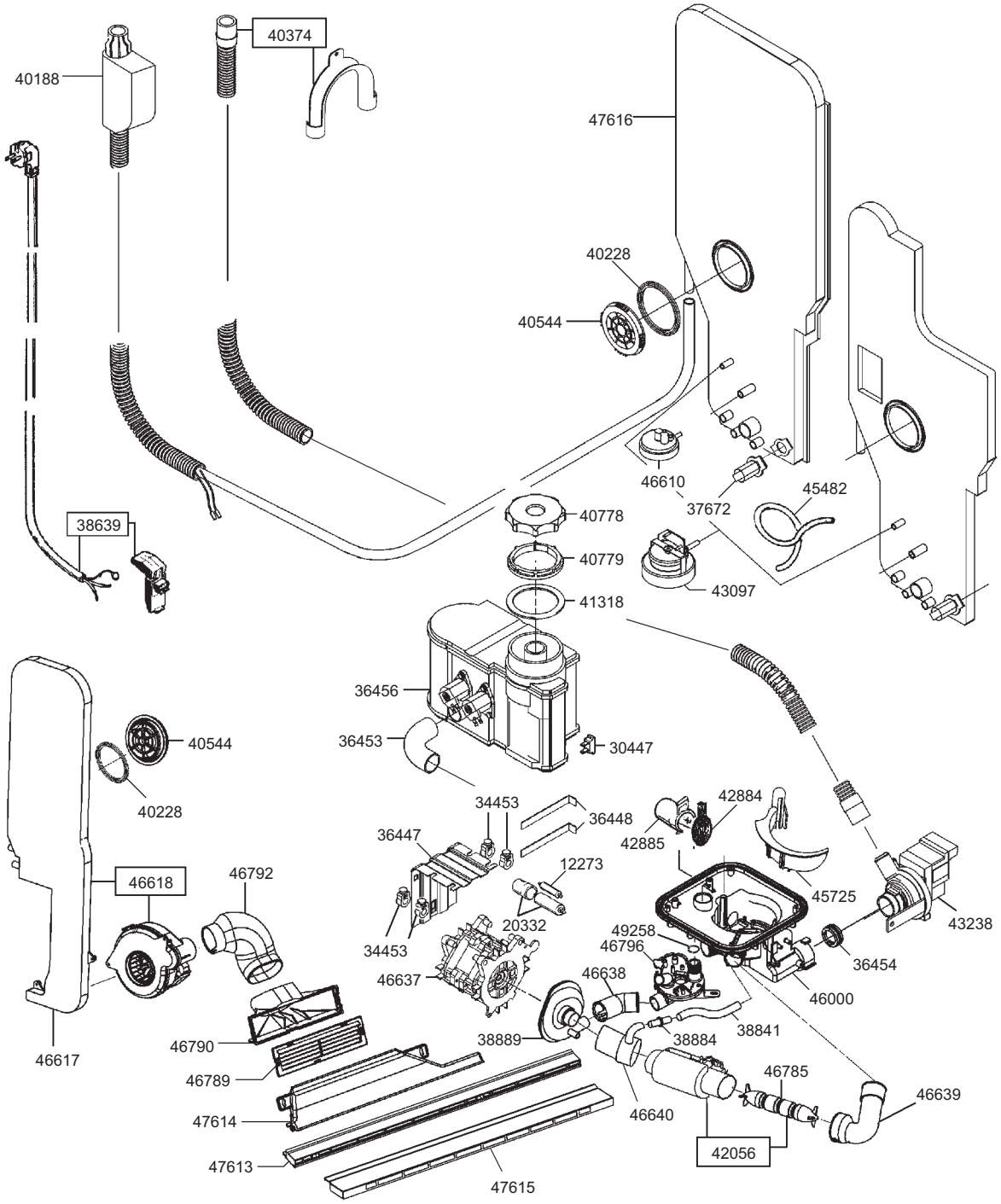
40374
40188
47616
40228
40544
46610
37672
45482
38639
40778
40779
43097
41318
36456
36453
30447
40544
40228
34453
36448
42884
36447
42885
12273
46618
46792
45725
43238
20332
49258
46796
34453
36454
46637
46638
46000
38841
38889
38884
46790
46617
46789
46785
46639
47614
46640
42056
47613
47615

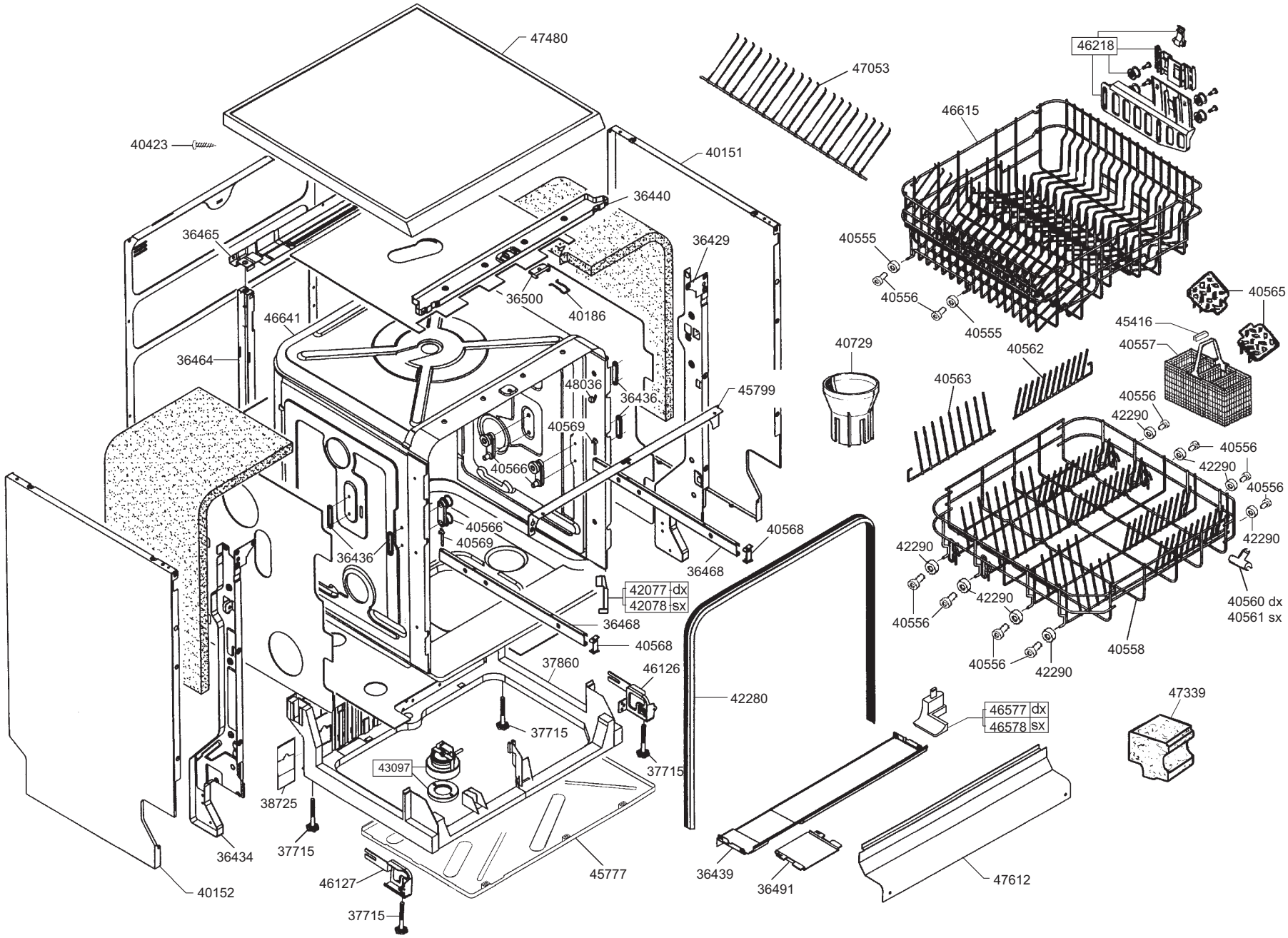

smeg S.p.A
Via Circonvallazione Nord, 36
42016 Guastalla (RE)

FORM. A4

LA RIPRODUZIONE O LA CESSIONE DEL PRESENTE DISEGNO DEVONO ESSERE AUTORIZZATE DALLA "SMEG" SPA
ANY REPRODUCTION OR TRANSFER OF THE PRESENT DRAWING MUST BE AUTHORIZED BY "SMEG" SPA

MODELLO - MODEL	CODICE - ART.NO.	VERSIONE - EDITING
DWF64SSE	147324 - D	01 del 21.02.2001

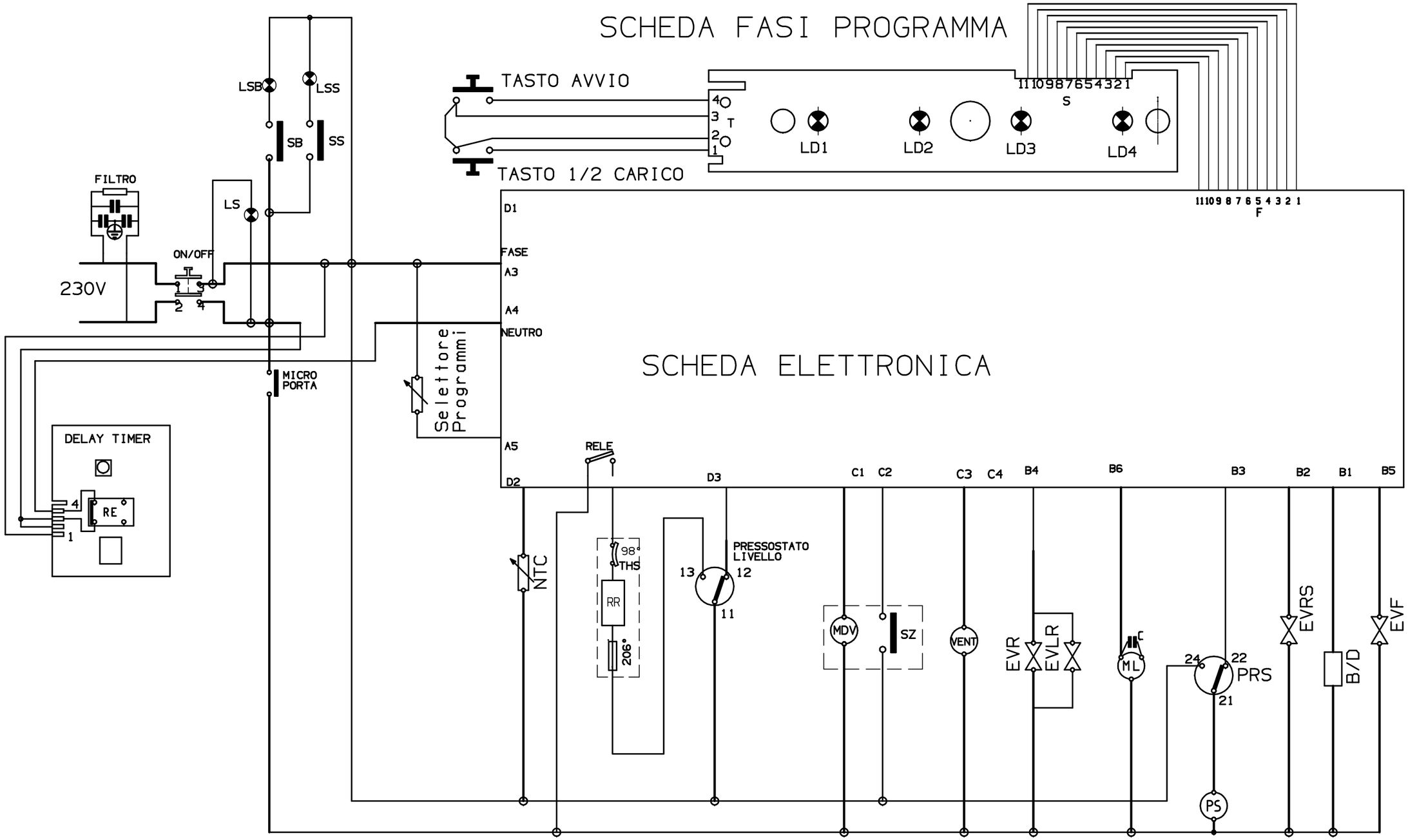

MP = Microporta
FA = Filtro antidisturbo
TS = Termostato di sicurezza
P1 = Pressostato di livello
P2 = Pressostato di sicurezza
AQS = Dispositivo acquastop
SS = sensore sale
SB = Sensore brillantante
NTC = Sensore temperatura
RR = Resistenza riscaldamento
B/D = Dosatore brillantante / detersivo
EVR = Elettrovalvola di rigenerazione
MDV = Motorino diverter
EVF = Elettrovalvola di carico
ML = Motore lavaggio
PS = Pompa scarico
SZ = Segnale di zero

MODIFICHE	DISEGNATO	DATA	ESP. MOD.	ESP. LET.
Inserito collegamento T2 - T3	RIGHETTI	13.11.00	01	
Materiale: / Scala:	RIGHETTI	26.10.00	AGG.	

Finitura: / Quantita': / Denominazione

SCHEMA PRINCIPIO DWF 64 SSE
RESISTENZA FUORI VASCA
LAVAGGIO ALTERNATO ASCIUGATORE
DELAY TIMER ELETTRONICO

Bonferraro spa
Apparecchi di lavaggio
via Oberdan,57
37060 Bonferraro (VR)

Ricavato: / Sostituisce: / Visto:

CODICE: 162000951 — ESP. MOD. 01 — ESP. LET.

QUOTE CONTRASSEGNATE: QUOTA CRITICA / QUOTA IMPORTANTE

A TERMINI DI LEGGE CI RISERVIAMO LA PROPRIETA'DEL PRESENTE DISEGNO CON DIVIETO DI USO, DIFFUSIONE E RIPRODUZIONE SENZA NOSTRA AUTORIZZAZIONE SCRITTA.

Tolleranze Generali	∢ 18	18÷30	30÷50	50÷80	80÷120	120÷180	180÷250	250÷315	315÷400	400÷500	ANGOLI
	±0,13	±0,16	±0,19	±0,23	±0,27	±0,31	±0,36	±0,40	±0,44	±0,48	±1°

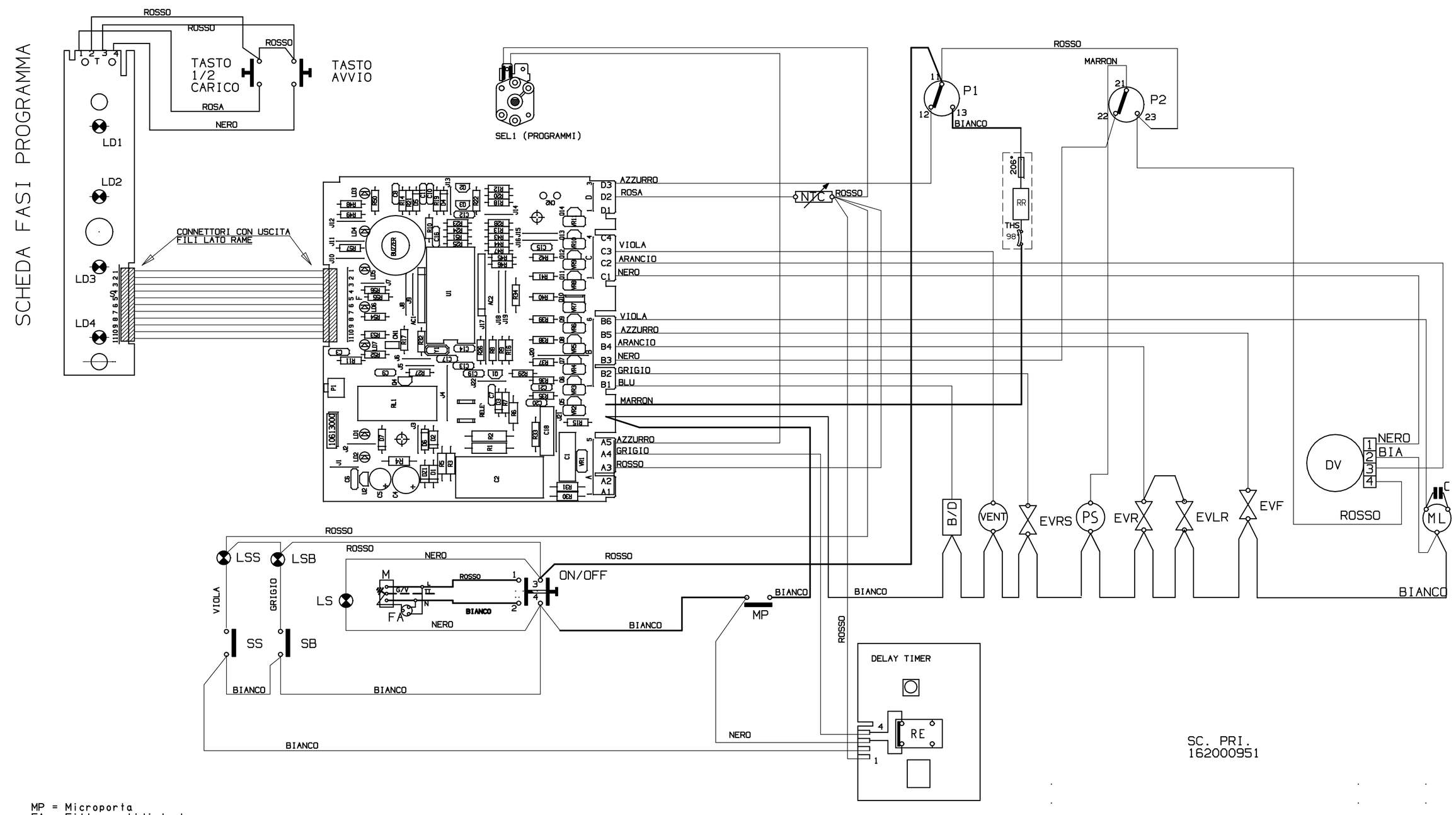

MP = Microporta
FA = Filtro antidisturbo
TS = Termostato di sicurezza
P1 = Pressostato di livello
P2 = Pressostato di sicurezza
AQS = Dispositivo acquastop
SS = sensore sale
SB = Sensore brillantante
NTC = Sensore temperatura
RR = Resistenza riscaldamento
B/D = Dosatore brillantante / detersivo
EVR = Elettrovalvola di rigenerazione
EVLR = Elettrovalvola lavaggio resine
EVRS = Elettrovalvola di reset
DV = Diverter (Lavaggio Alternato)

EVF = Elettrovalvola di carico
ML = Motore lavaggio
PS = Pompa scarico
M = Morsettiera
SEL1 = Selettrore Programmi
SEL2 = ON/OFF , Delay Timer

ø 1mm
ø 0.75mm
ø 0.5mm

INSERITO COLLEGAMENTo T2 - IMC	RIGHETTI	13.11.00	01	
MODIFICHE	DISEGNATO	DATA	ESP. MOD.	ESP. LET.
Materiale: / Scala:	RIGHETTI	26.10.00	AGG.	

Finitura: / Quantita': / Denominazione

SCHEMA ELETTRICO DWF 64 SDE
(LS97 18L ELETTRONICA , LAVAGGIO ALTERNATO
RESISTENZA ESTERNA) ASCIUGATORE
DELAY TIMER

Bonferraro spa
Apparecchi di lavaggio
via Oberdan,57
37060 Bonferraro (VR)

Ricavato: / Sostituisce: / Visto:

CODICE: 16 200 0952 | ESP. MOD. 01 | ESP. LET.

QUOTE CONTRASSEGNATE: . QUOTA CRITICA . QUOTA IMPORTANTE .

A TERMINI DI LEGGE CI RISERVIAMO LA PROPRIETA'DEL PRESENTE DISEGNO CON DIVIETO DI USO, DIFFUSIONE E RIPRODUZIONE SENZA NOSTRA AUTORIZZAZIONE SCRITTA.

Tolleranze Generali	< 18	18÷30	30÷50	50÷80	80÷120	120÷180	180÷250	250÷315	315÷400	400÷500	ANGOLI
	±0,13	±0,16	±0,19	±0,23	±0,27	±0,31	±0,36	±0,40	±0,44	±0,48	±1°