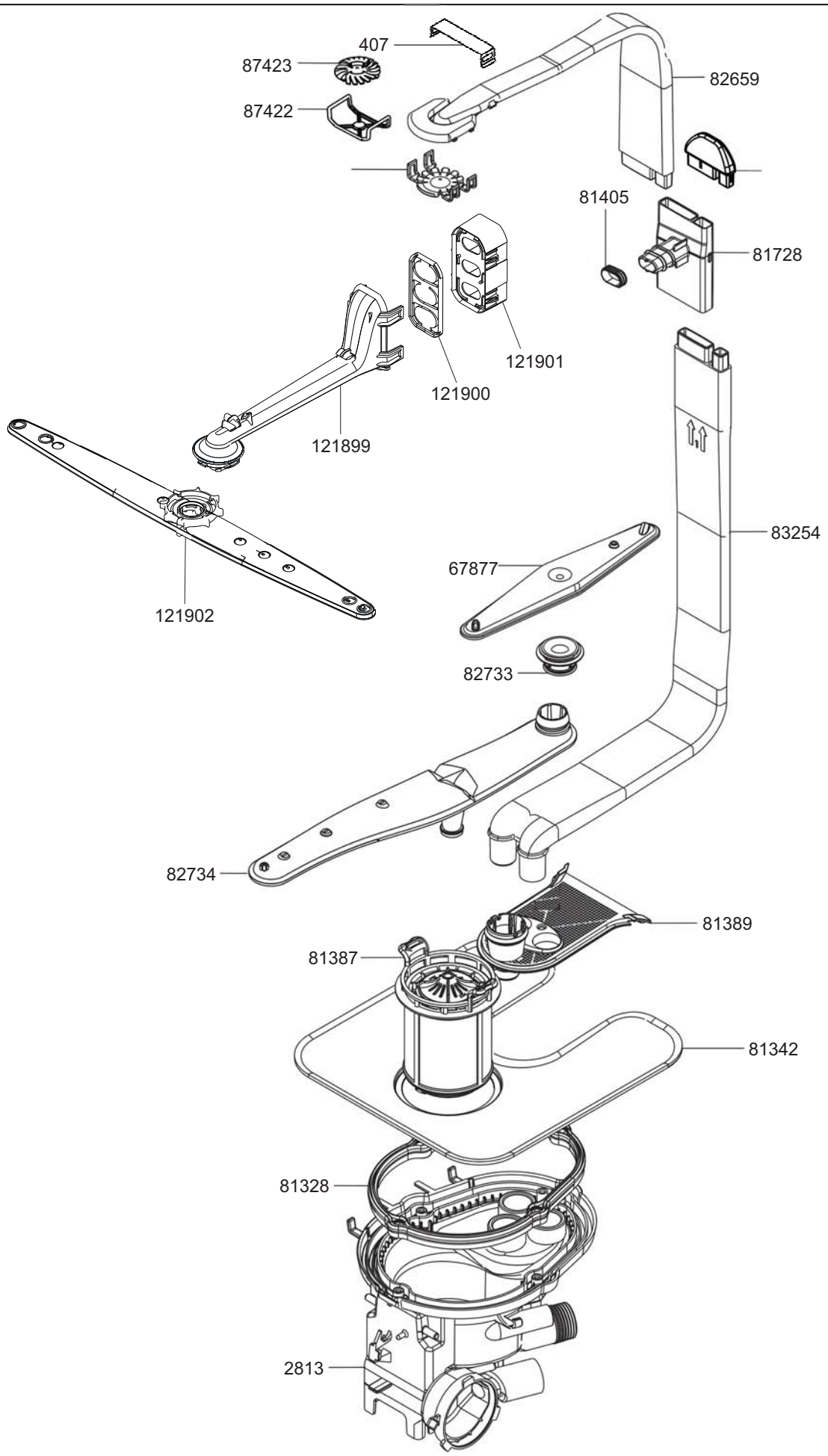

smeg S.p.A	mm FORM. A4	LA RIPRODUZIONE O LA CESSIONE DEL PRESENTE DISEGNO DEVONO ESSERE AUTORIZZATE DALLA "SMEG" SPA ANY REPRODUCTION OR TRANSFER OF THE PRESENT DRAWING MUST BE AUTHORIZED BY "SMEG" SPA	MODELLO - MODEL LSP252CSX	CODICE - ART.NO. 106045 - A	DATA -. DATE 26.11.2020

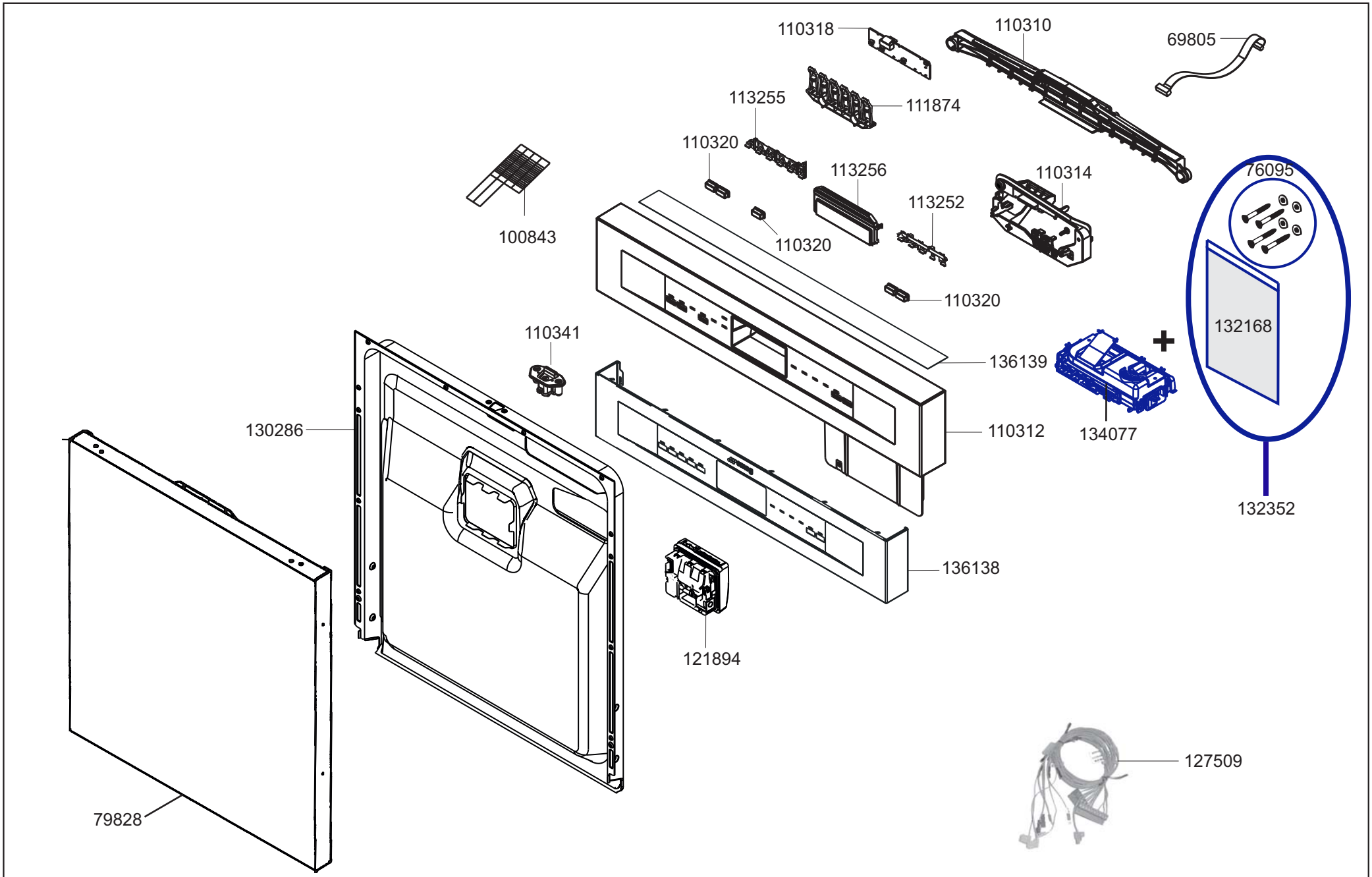

smeg S.p.A	mm FORM. A4	LA RIPRODUZIONE O LA CESSIONE DEL PRESENTE DISEGNO DEVONO ESSERE AUTORIZZATE DALLA "SMEG" SPA ANY REPRODUCTION OR TRANSFER OF THE PRESENT DRAWING MUST BE AUTHORIZED BY "SMEG" SPA	MODELLO - MODEL LSP252CSX	CODICE - ART.NO. 106045 - B	DATA - DATE 26.11.2020

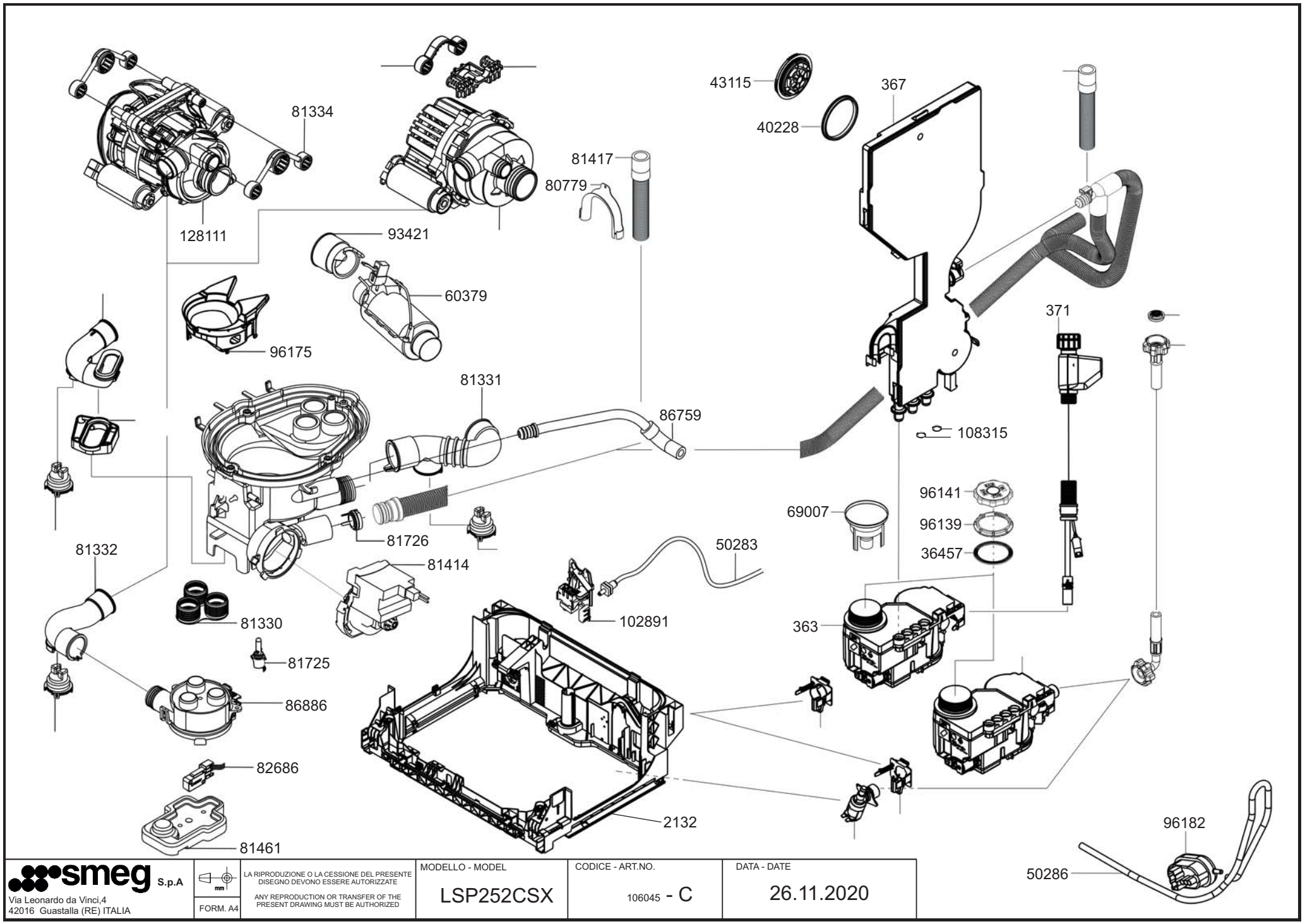

smeg S.p.A
Via Leonardo da Vinci,4
42016 Guastalla (RE) ITALIA

FORM. A4

LA RIPRODUZIONE O LA CESSIONE DEL PRESENTE DISEGNO DEVONO ESSERE AUTORIZZATE

ANY REPRODUCTION OR TRANSFER OF THE PRESENT DRAWING MUST BE AUTHORIZED

MODELLO - MODEL	CODICE - ART.NO.	DATA - DATE
LSP252CSX	106045 - C	26.11.2020

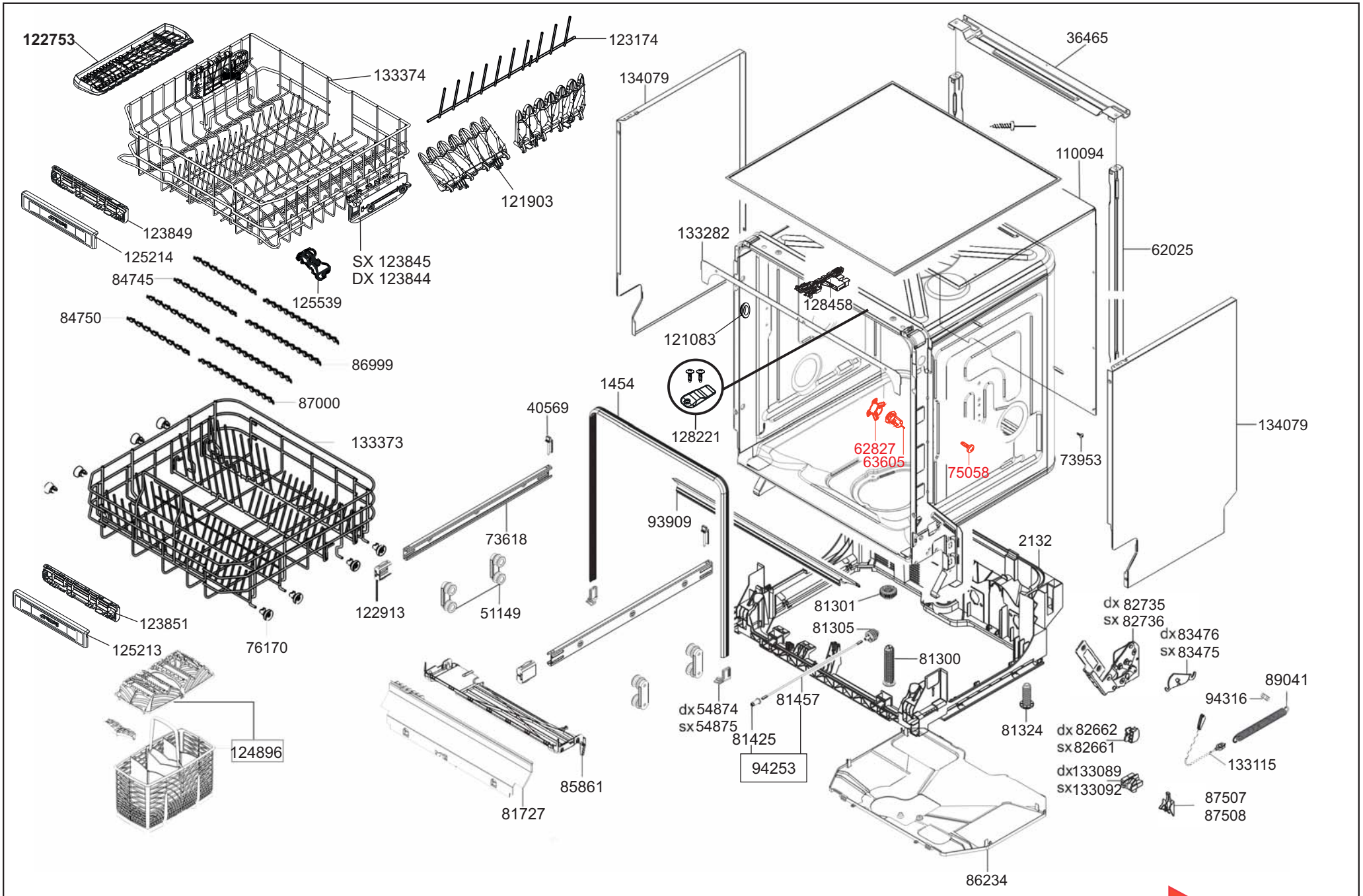

smeg S.p.A Via Leonardo da Vinci,4 42016 Guastalla (RE) ITALIA	mm FORM. A4	LA RIPRODUZIONE O LA CESSIONE DEL PRESENTE DISEGNO DEVONO ESSERE AUTORIZZATE ANY REPRODUCTION OR TRANSFER OF THE PRESENT DRAWING MUST BE AUTHORIZED	MODELLO - MODEL LSP252CSX	CODICE - ART.NO. 106045 - D	DATA - DATE 26.11.2020	SI00 → SI01

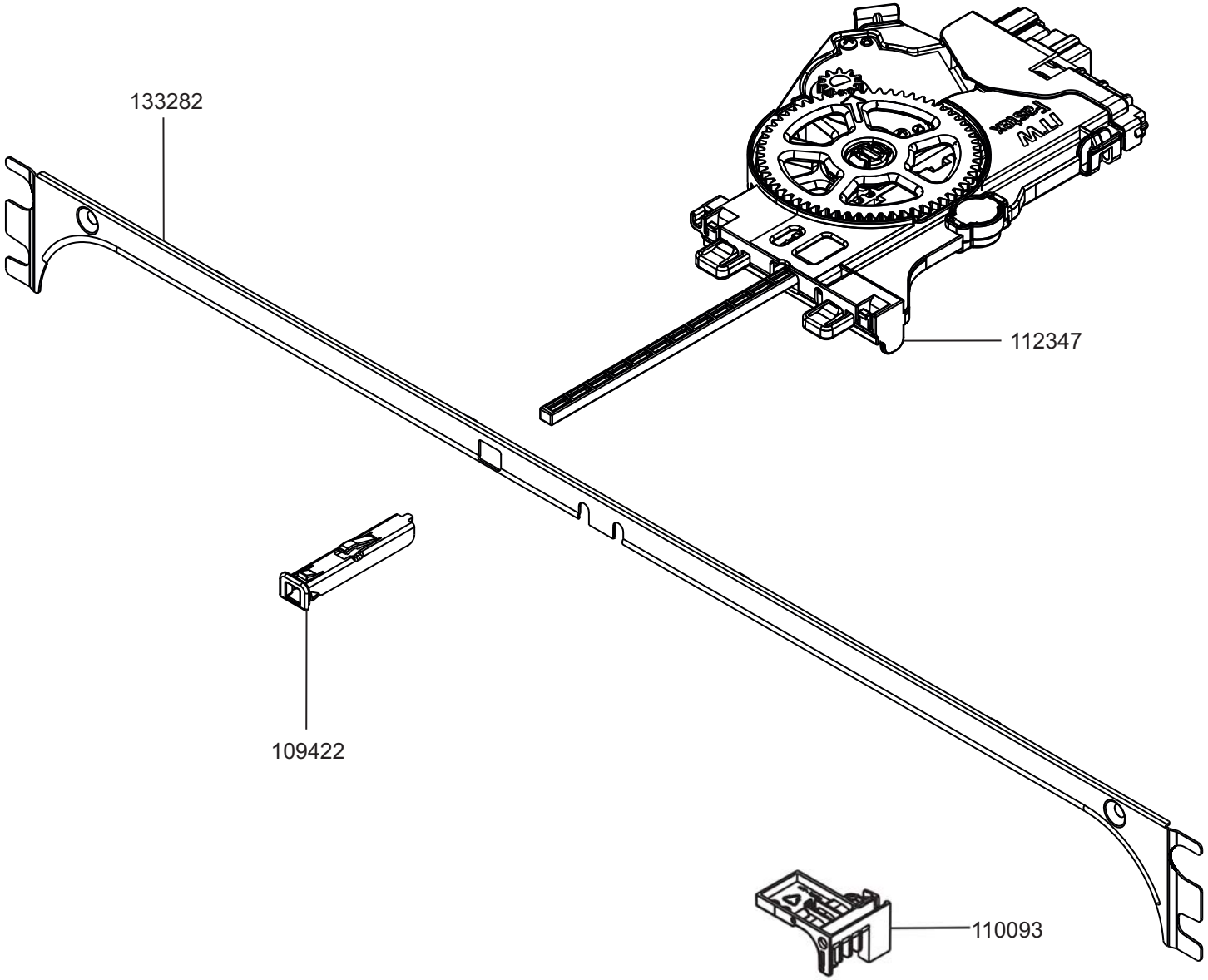

smeg S.p.A	mm FORM. A4	LA RIPRODUZIONE O LA CESSIONE DEL PRESENTE DISEGNO DEVONO ESSERE AUTORIZZATE DALLA "SMEG" SPA ANY REPRODUCTION OR TRANSFER OF THE PRESENT DRAWING MUST BE AUTHORIZED BY "SMEG" SPA	MODELLO - MODEL LSP252CSX	CODICE - ART.NO. 106045 - E	DATA - DATE 26.11.2020