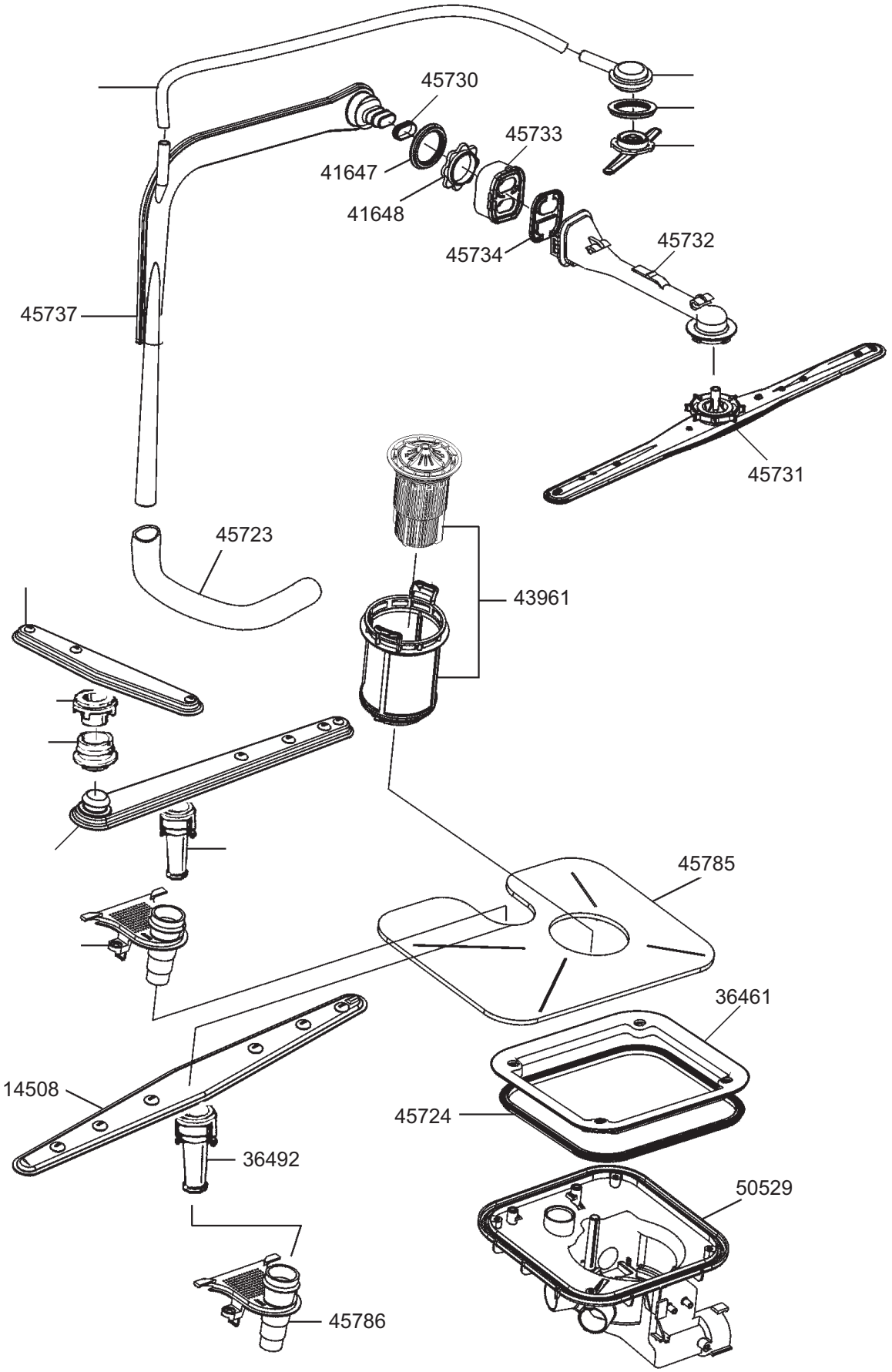


smeg S.p.A
Via Circonvallazione Nord, 36
42016 Guastalla (RE)

FORM. A4

LA RIPRODUZIONE O LA CESSIONE DEL PRESENTE DISEGNO DEVONO ESSERE AUTORIZZATE DALLA "SMEG" SPA
ANY REPRODUCTION OR TRANSFER OF THE PRESENT DRAWING MUST BE AUTHORIZED BY "SMEG" SPA

| MODELLO - MODEL | CODICE - ART.NO. | VERSIONE - EDITING |
|---|---|---|
| PK121X | 108138 - A | 01 del 08.07.2003 |

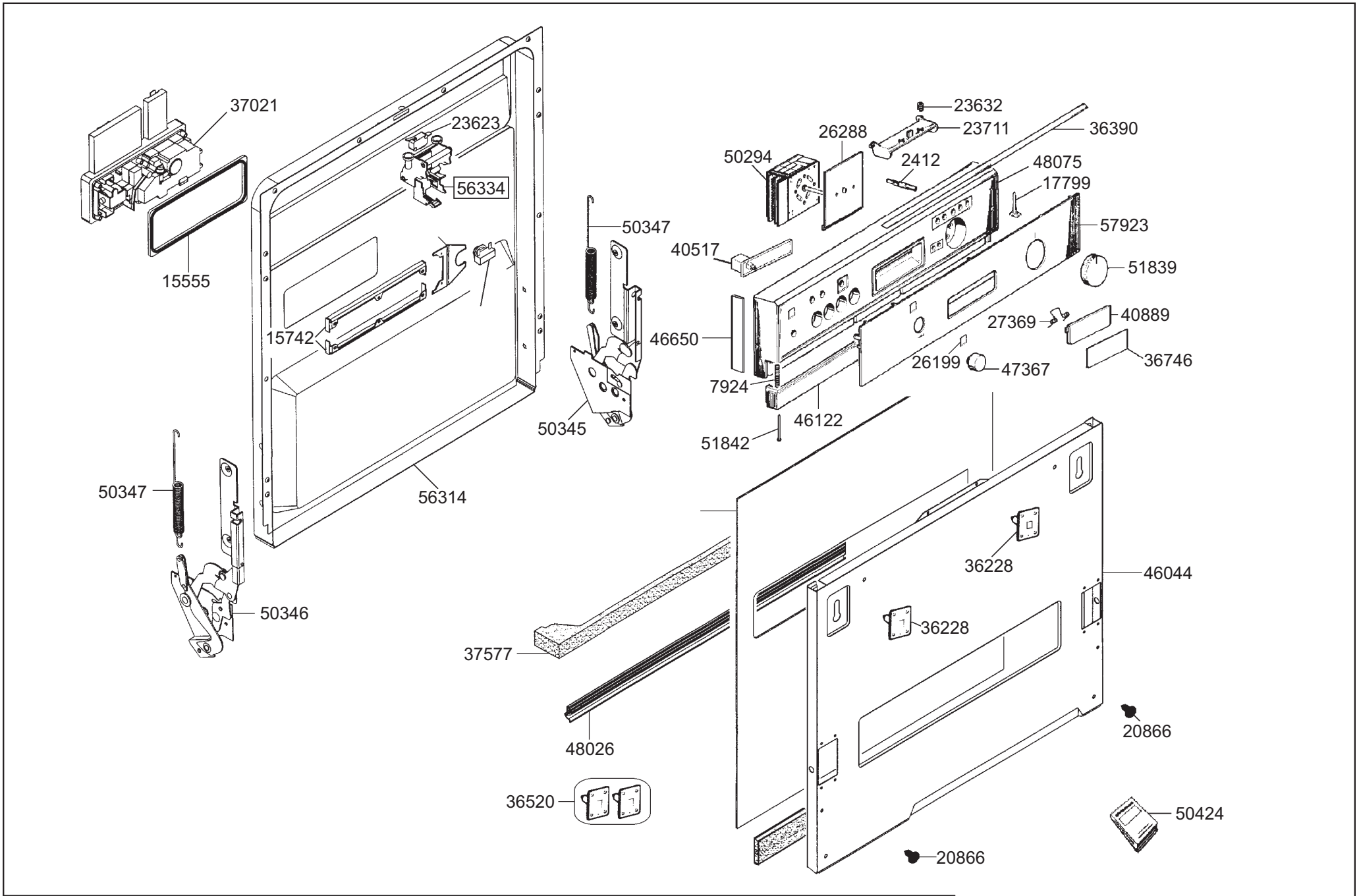


smeg S.p.A
Via Circonvallazione Nord, 36
42016 Guastalla (RE)

FORM. A4

LA RIPRODUZIONE O LA CESSIONE DEL PRESENTE DISEGNO DEVONO ESSERE AUTORIZZATE DALLA "SMEG" SPA
ANY REPRODUCTION OR TRANSFER OF THE PRESENT DRAWING MUST BE AUTHORIZED BY "SMEG" SPA

| MODELLO - MODEL | CODICE - ART.NO. | VERSIONE - EDITING |
|---|---|---|
| PK121X | 108138 - B | 01 del 08.07.2003 |

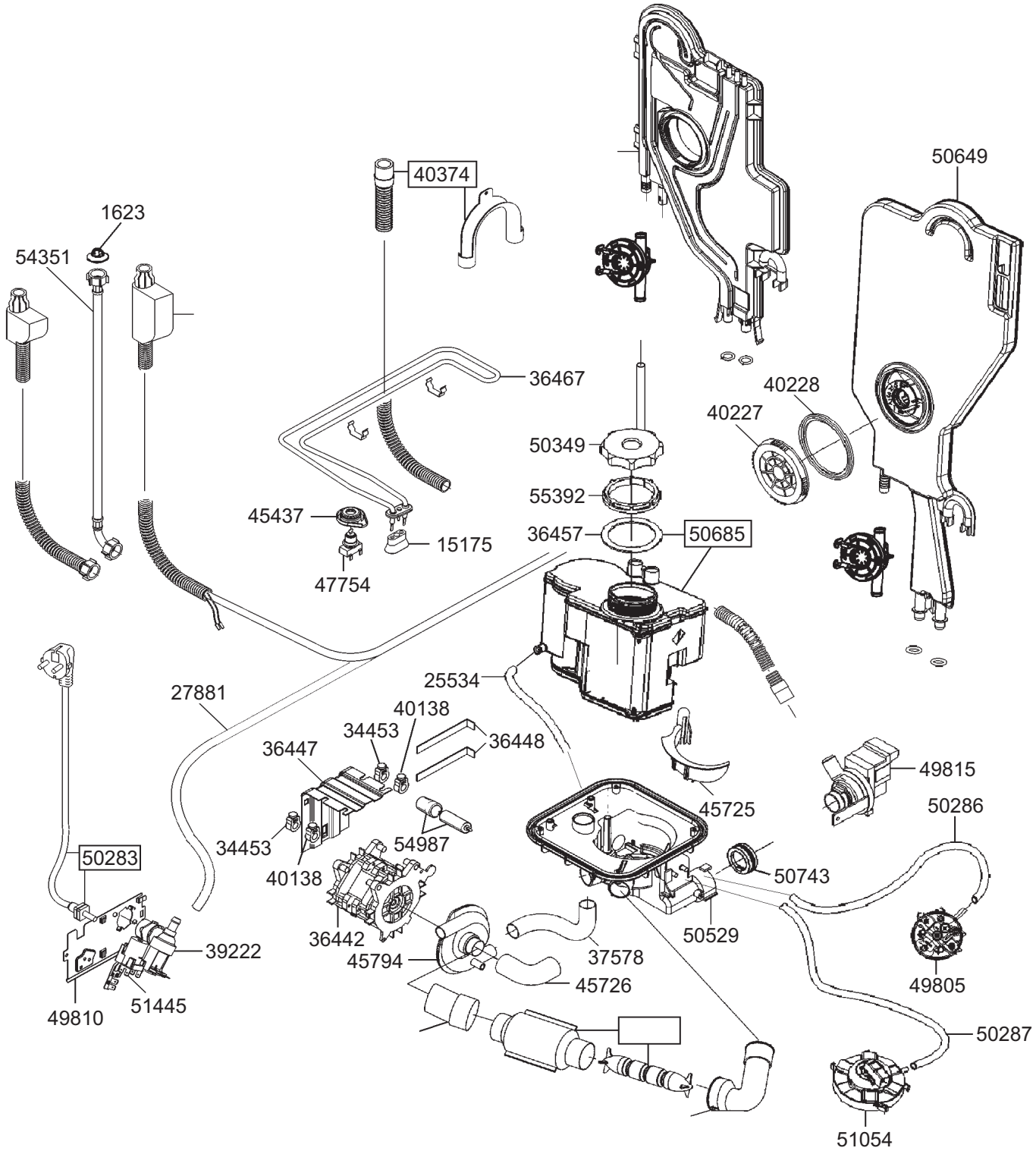
40374
50649
1623
54351
36467
40228
40227
50349
55392
45437
36457
50685
15175
47754
25534
27881
40138
34453
36448
36447
49815
45725
50286
34453
54987
50283
40138
50743
36442
50529
39222
45794
37578
45726
49805
49810
51445
50287
51054

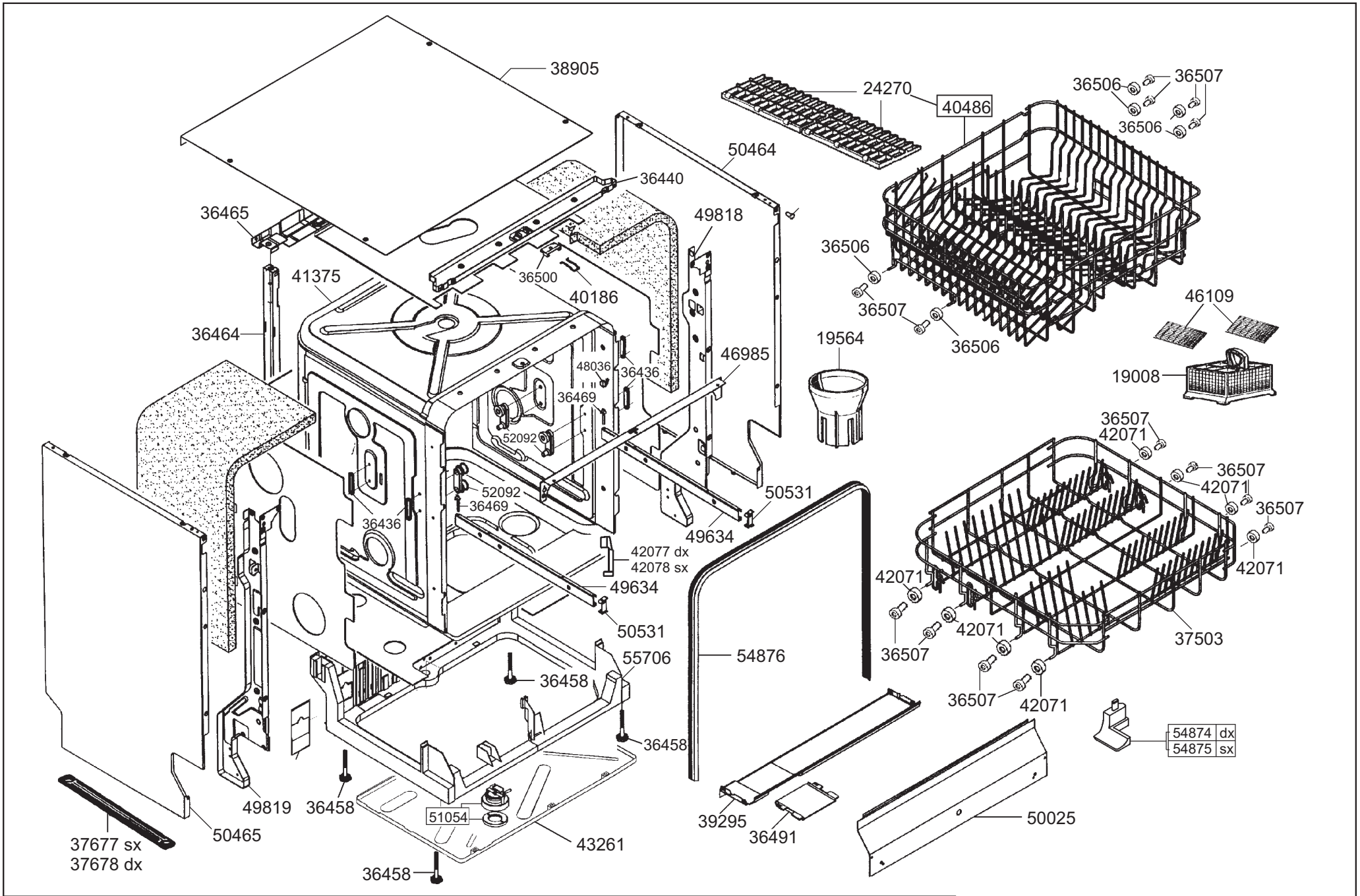


smeg S.p.A
Via Circonvallazione Nord, 36
42016 Guastalla (RE)

FORM. A4

LA RIPRODUZIONE O LA CESSIONE DEL PRESENTE DISEGNO DEVONO ESSERE AUTORIZZATE DALLA "SMEG" SPA
ANY REPRODUCTION OR TRANSFER OF THE PRESENT DRAWING MUST BE AUTHORIZED BY "SMEG" SPA

| MODELLO - MODEL | CODICE - ART.NO. | VERSIONE - EDITING |
|---|---|---|
| PK121X | 108138 - D | 01 del 08.07.2003 |