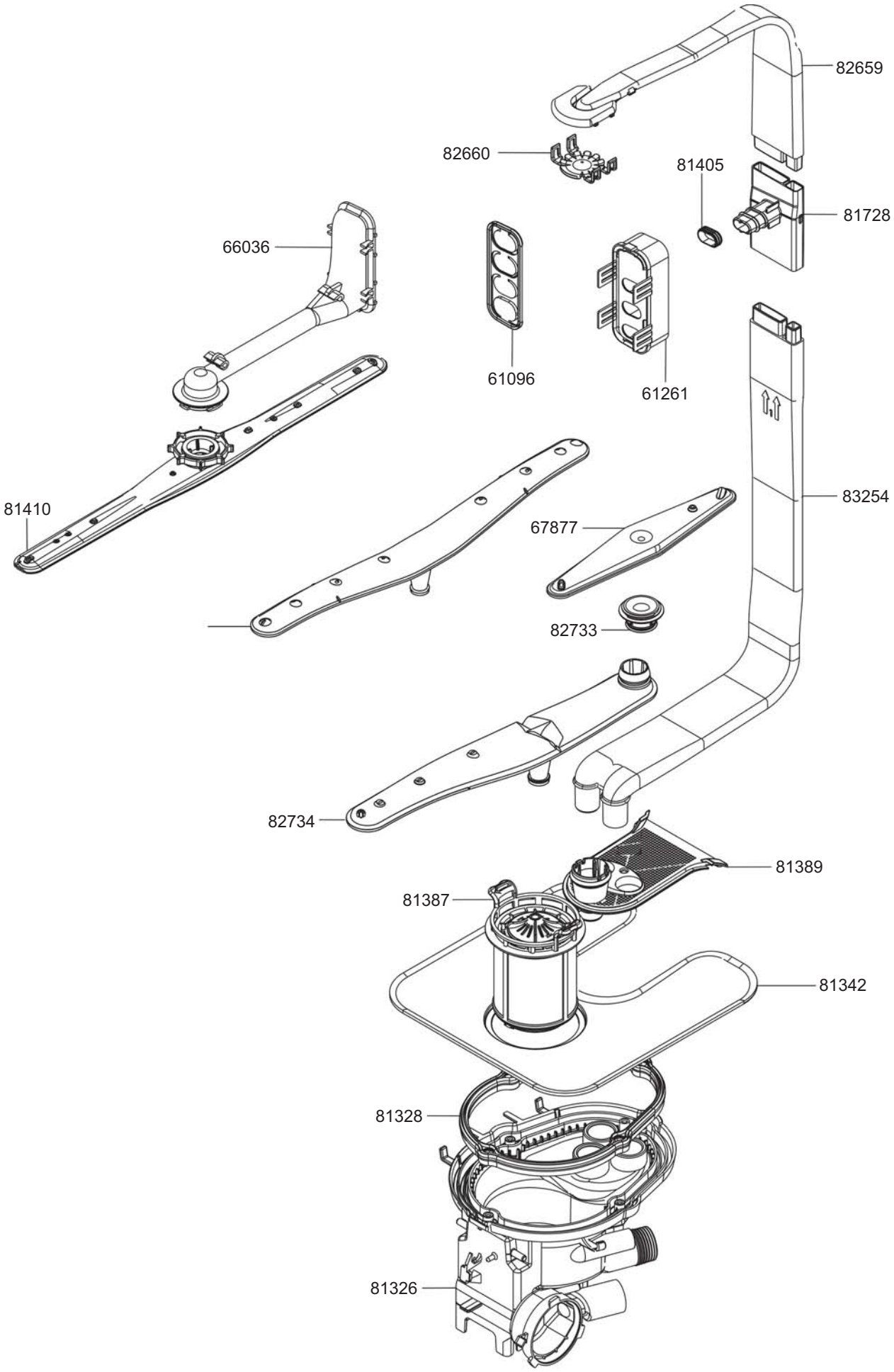

smeg S.p.A
Via Leonardo da Vinci,4
42016 Guastalla (RE) ITALIA

FORM. A4

LA RIPRODUZIONE O LA CESSIONE DEL PRESENTE DISEGNO DEVONO ESSERE AUTORIZZATE

ANY REPRODUCTION OR TRANSFER OF THE PRESENT DRAWING MUST BE AUTHORIZED

MODELLO - MODEL	CODICE - ART.NO.	VERSIONE - EDITING
PLA6445B2	109107 - A	01 del 27.06.2012

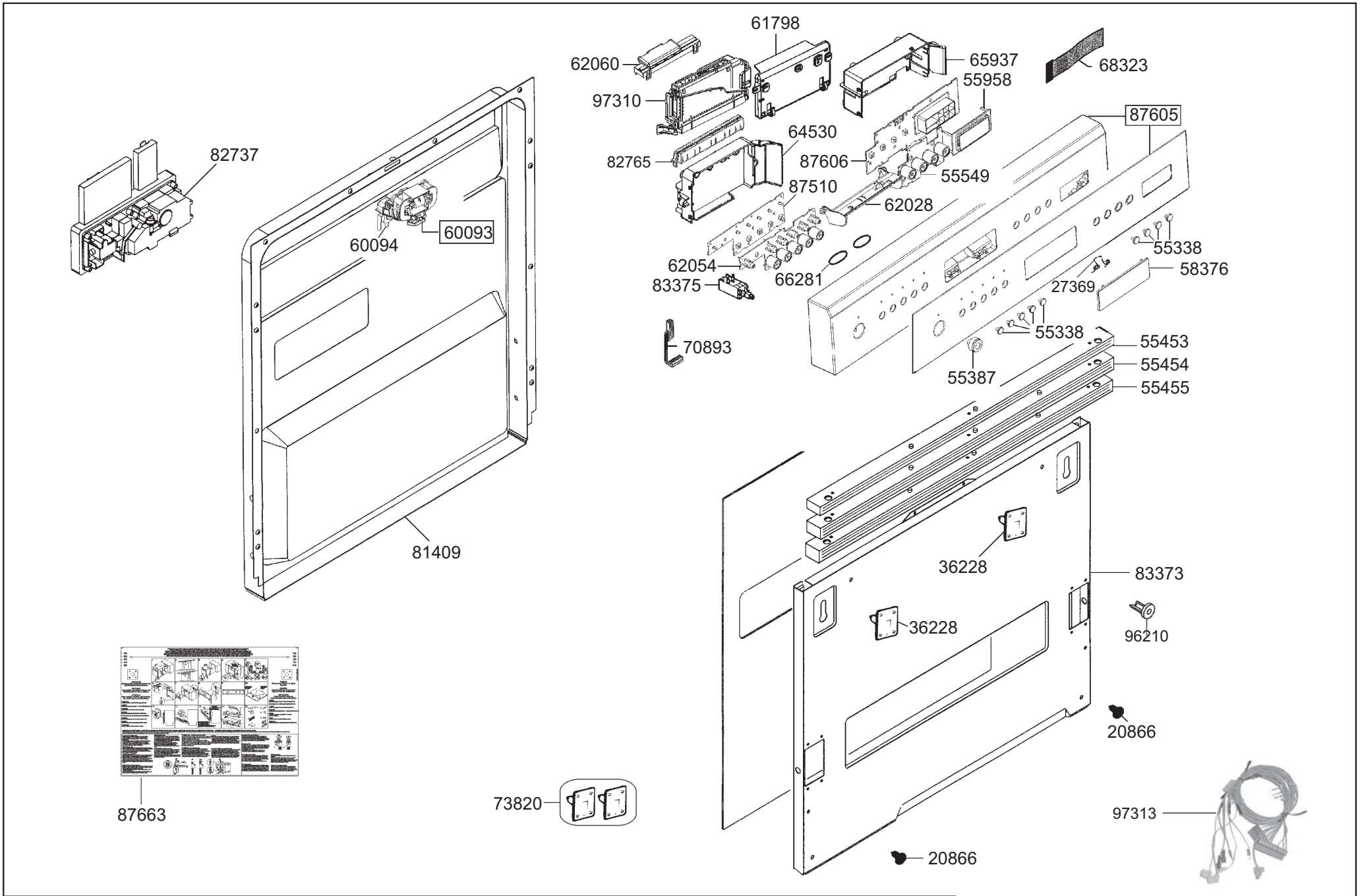

smeg S.p.A
Via Leonardo da Vinci,4
42016 Guastalla (RE) ITALIA

mm

FORM. A4

LA RIPRODUZIONE O LA CESSIONE DEL PRESENTE DISEGNO DEVONO ESSERE AUTORIZZATE

ANY REPRODUCTION OR TRANSFER OF THE PRESENT DRAWING MUST BE AUTHORIZED

MODELLO - MODEL	CODICE - ART.NO.	VERSIONE - EDITING
PLA6445B2	109107 - B	01 del 27.06.2012

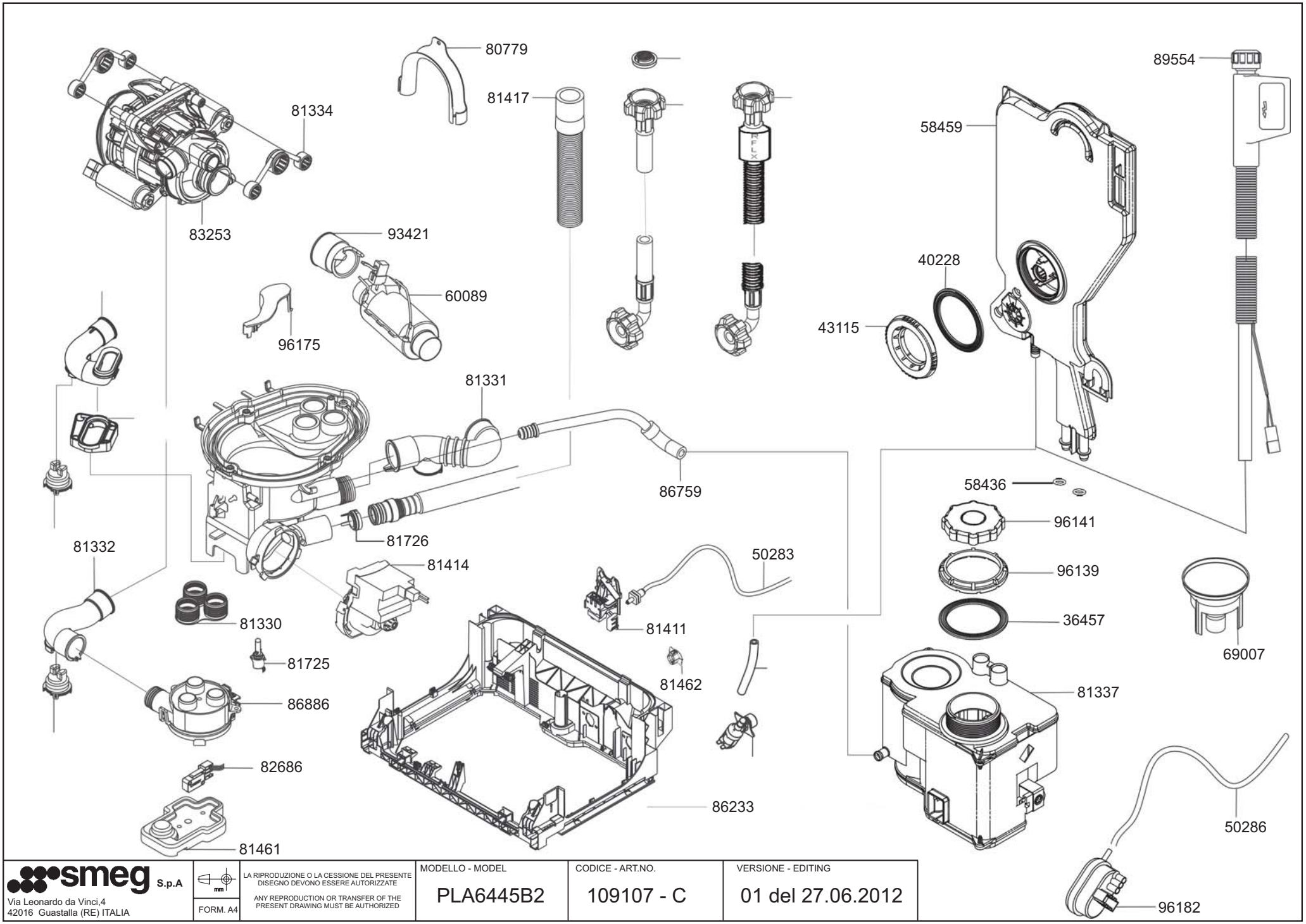

smeg S.p.A
Via Leonardo da Vinci,4
42016 Guastalla (RE) ITALIA

FORM. A4

LA RIPRODUZIONE O LA CESSIONE DEL PRESENTE DISEGNO DEVONO ESSERE AUTORIZZATE

ANY REPRODUCTION OR TRANSFER OF THE PRESENT DRAWING MUST BE AUTHORIZED

MODELLO - MODEL	CODICE - ART.NO.	VERSIONE - EDITING
PLA6445B2	109107 - C	01 del 27.06.2012

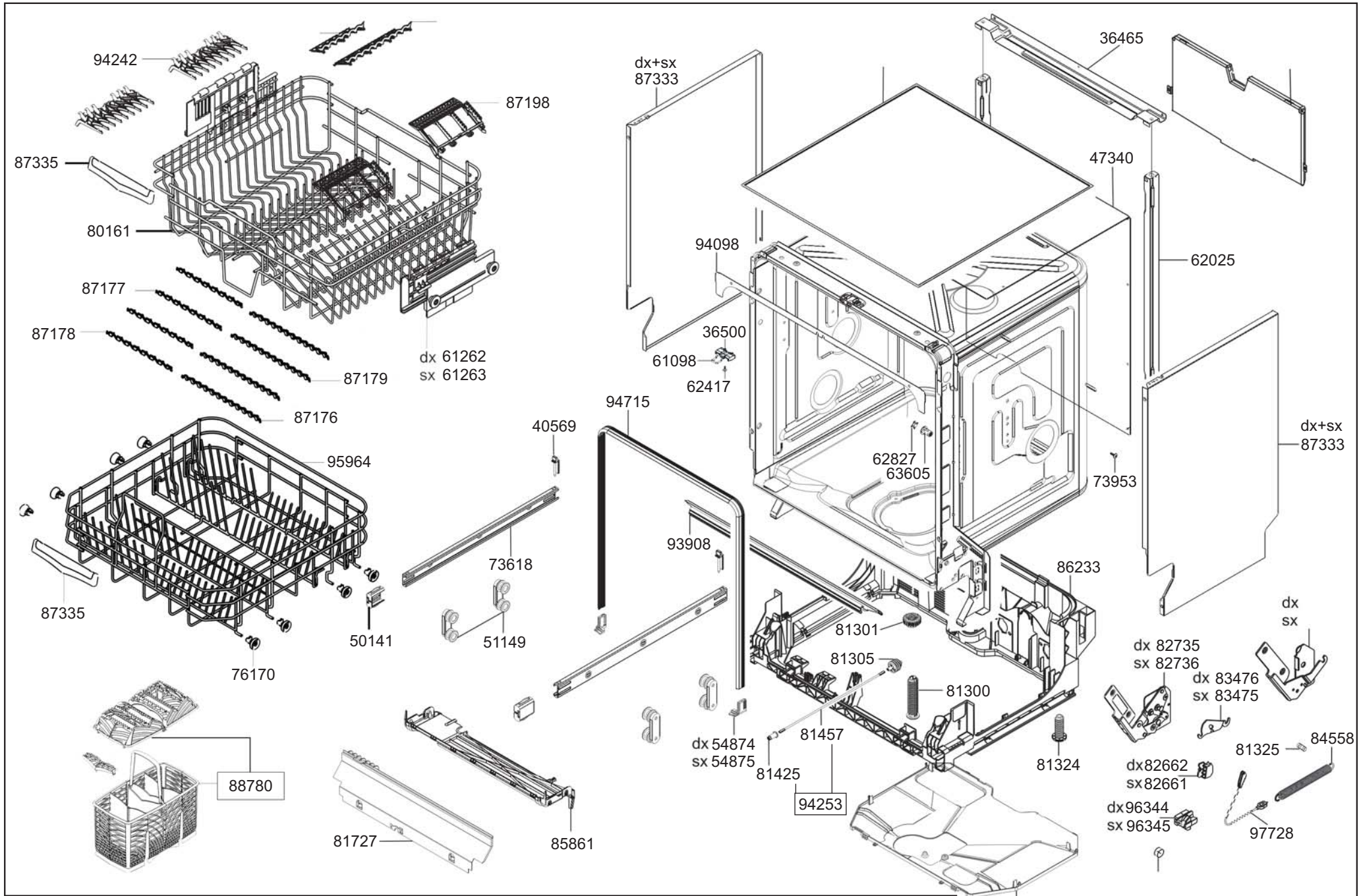
94242
87198
87335
80161
87177
87178
87179
87176
dx 61262
sx 61263
95964
87335
76170
50141
88780
81727
73618
51149
85861
40569
94715
93908
dx+sx
87333
36465
47340
62025
94098
36500
61098
62417
62827
63605
73953
dx+sx
87333
86233
81301
81305
81300
81457
dx 54874
sx 54875
81425
94253
81324
86234
dx
sx
dx 82735
sx 82736
dx 83476
sx 83475
81325
84558
dx82662
sx82661
dx96344
sx 96345
97728