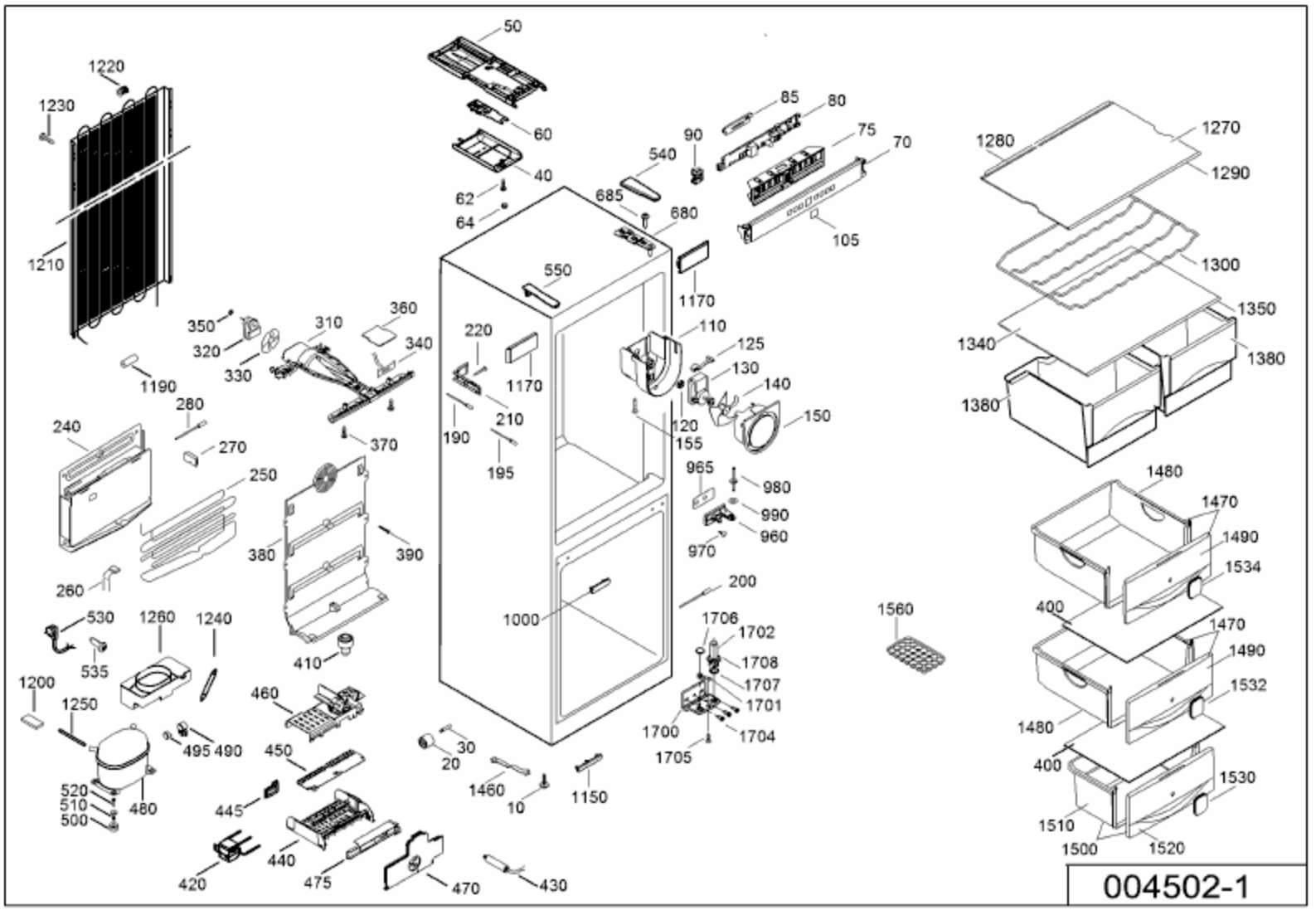
50
1220
1230
60
40
85
80
90
75
70
540
62
64
685
680
105
1210
550
1170
1280
1270
1290
1300
1350
1340
1380
1380
350
310
360
320
330
340
220
110
125
130
140
1190
1170
280
210
120
150
240
270
370
190
155
195
250
965
980
990
960
970
1480
1470
1490
1534
380
390
260
1000
200
1560
400
530
1260
1240
1706
1702
1708
1707
1701
1704
1470
1490
1532
535
410
1200
460
1250
495
490
450
30
20
1700
1705
1480
400
1530
520
510
500
480
445
1460
10
1150
1510
1500
1520
420
440
475
470
430
004502-1