LAVATHERM 535 A — E-Nr. 607 626 006
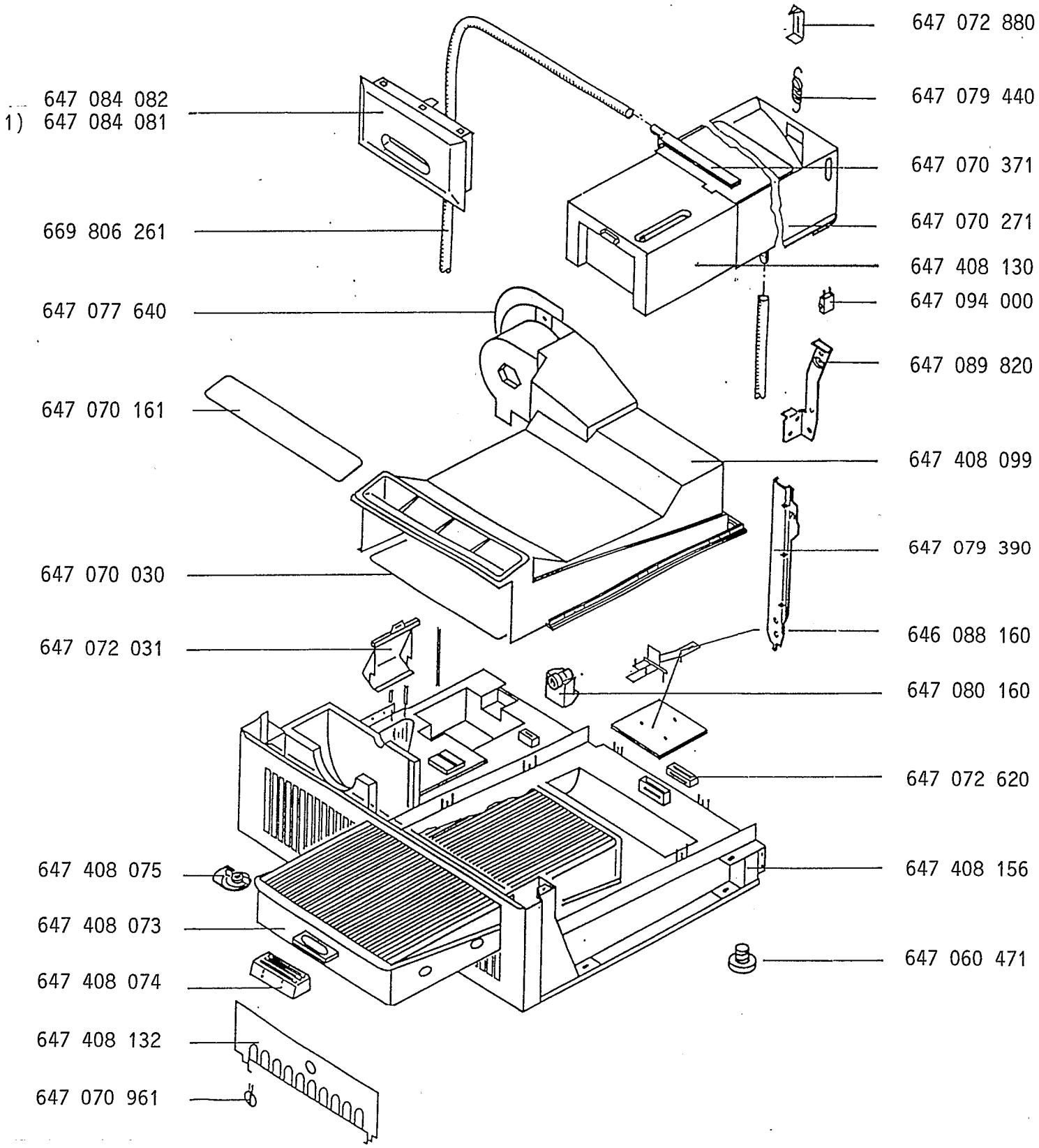
LAVATHERM 535 W — E-Nr. 607 626 007 1)