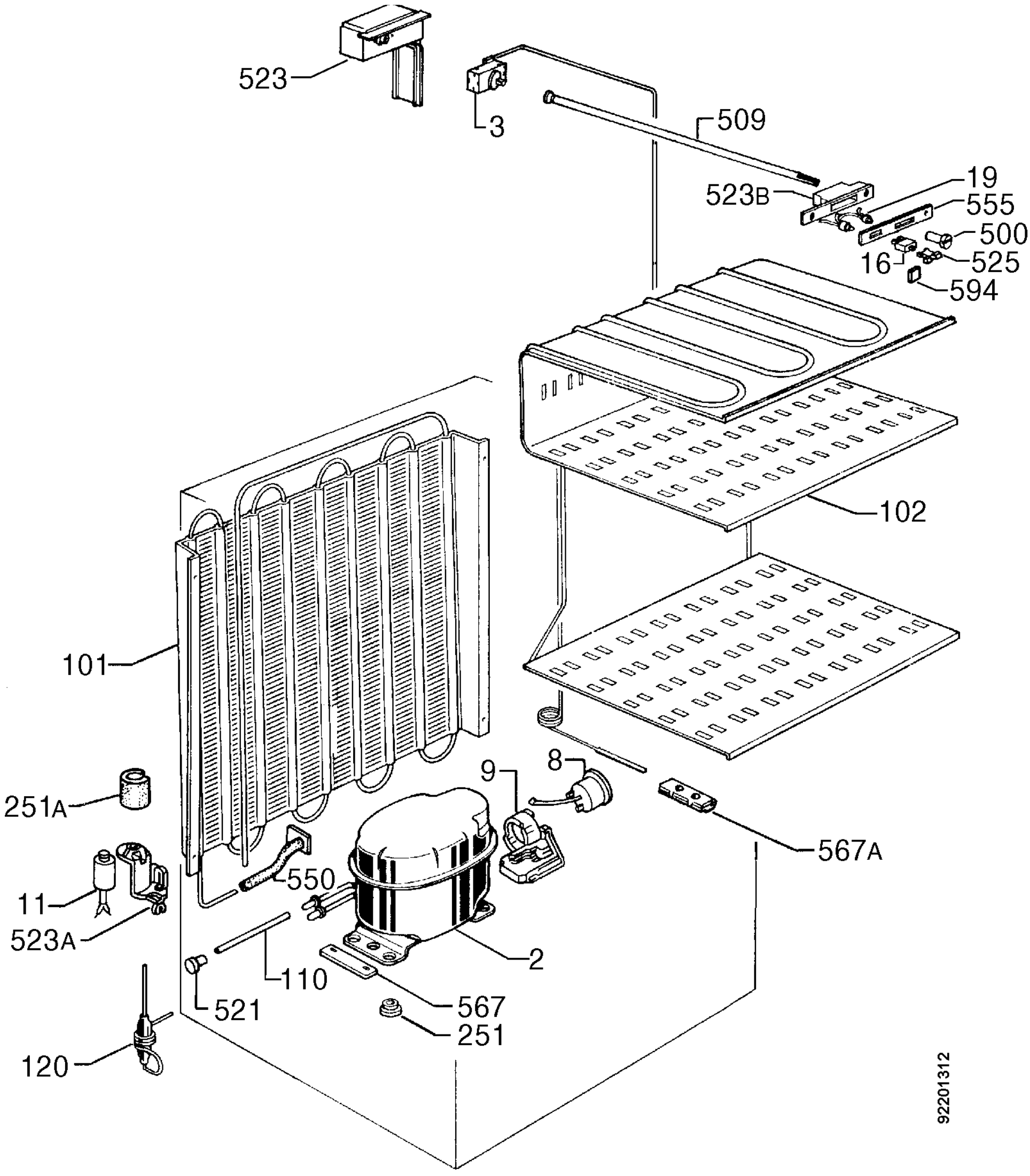
523
3
509
523B
19
555
500
16
525
594
102
101
251A
9
8
567A
11
550
523A
2
110
521
567
251
120
92201312