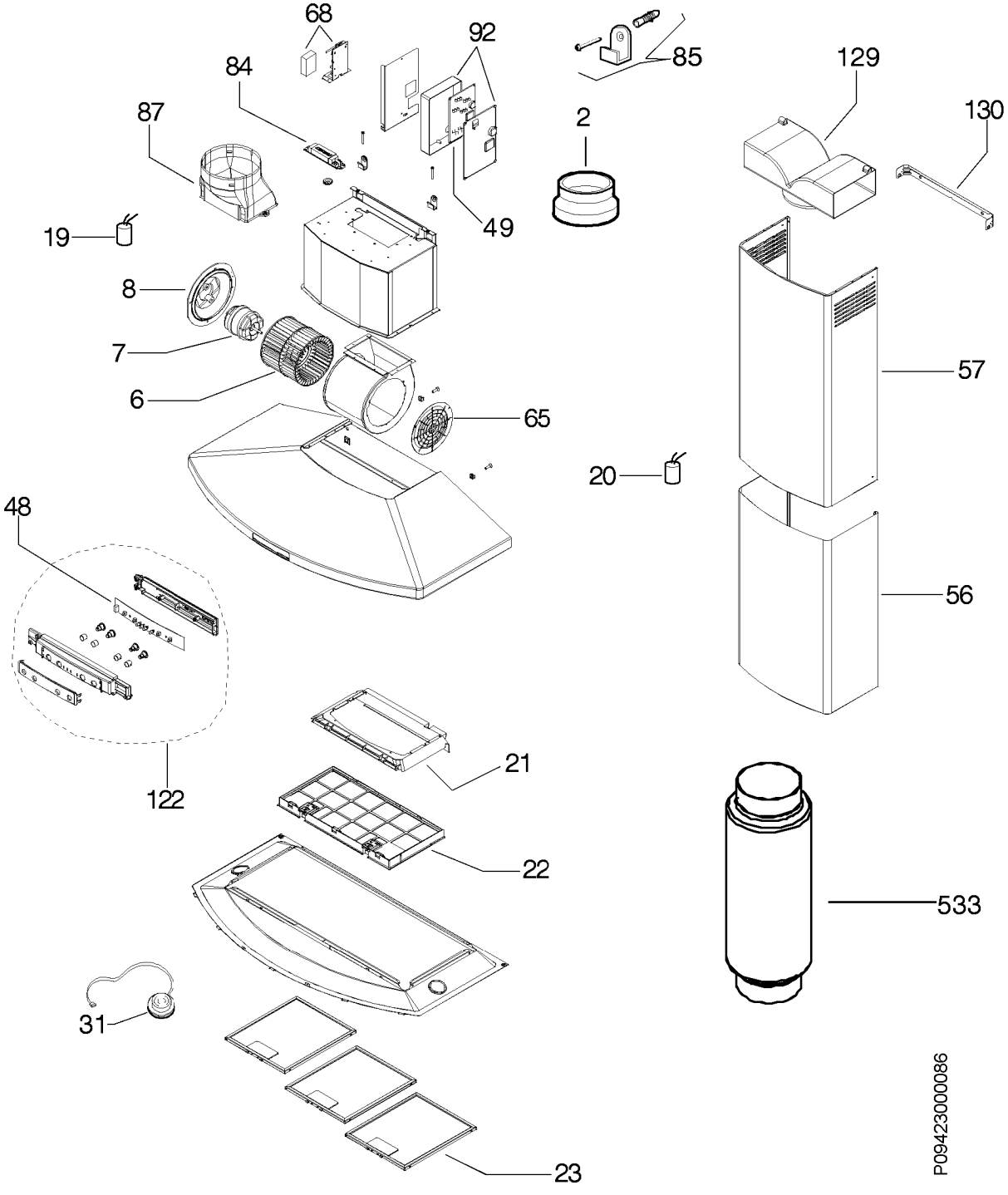
68
92
85
129
130
84
87
2
49
19
8
7
6
65
57
20
48
56
122
21
22
533
31
23
P09423000086