B 05
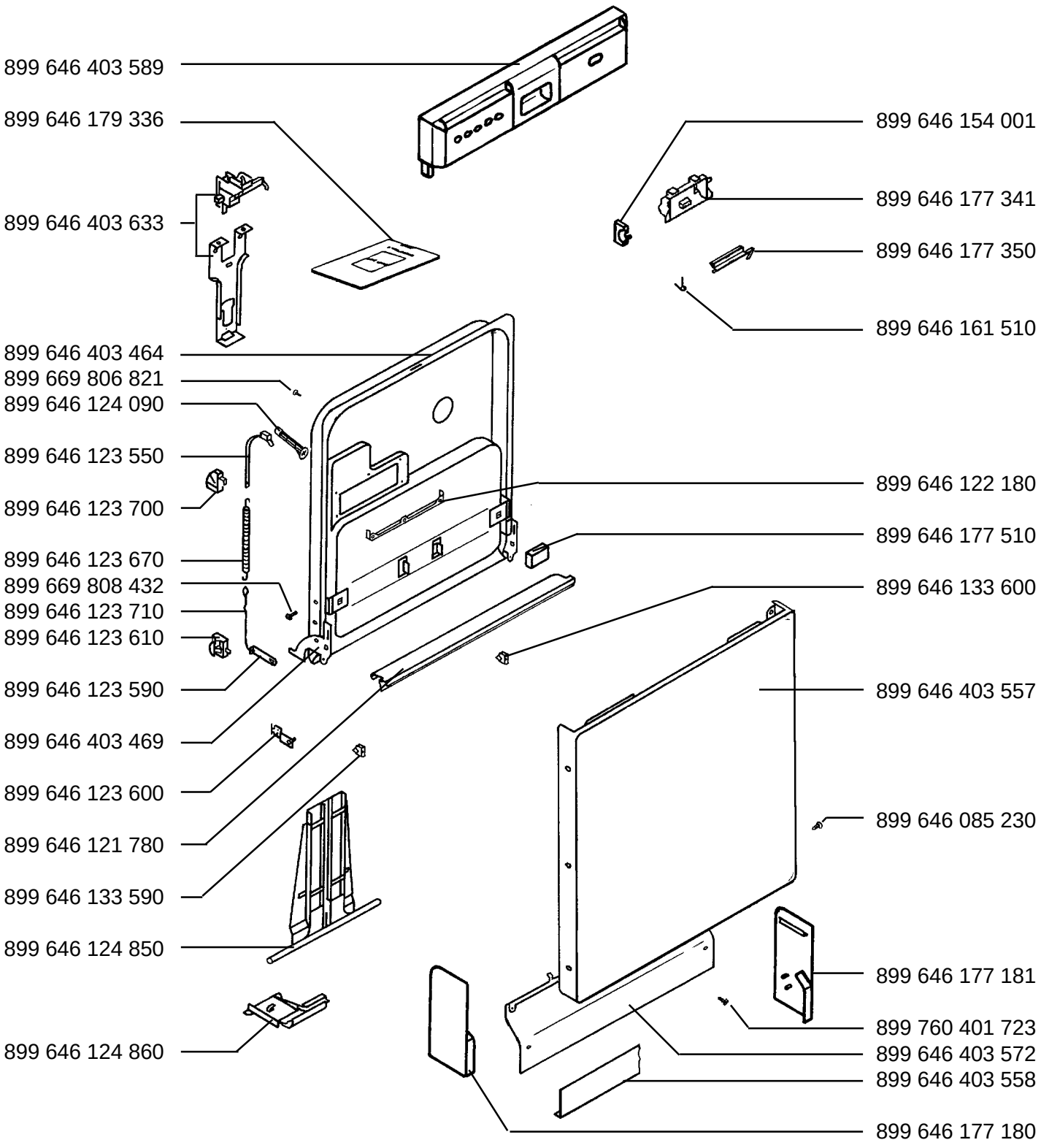
QB 399 - w Prod.-Nr. 911 234 178 -DK-NO-SF-SE-