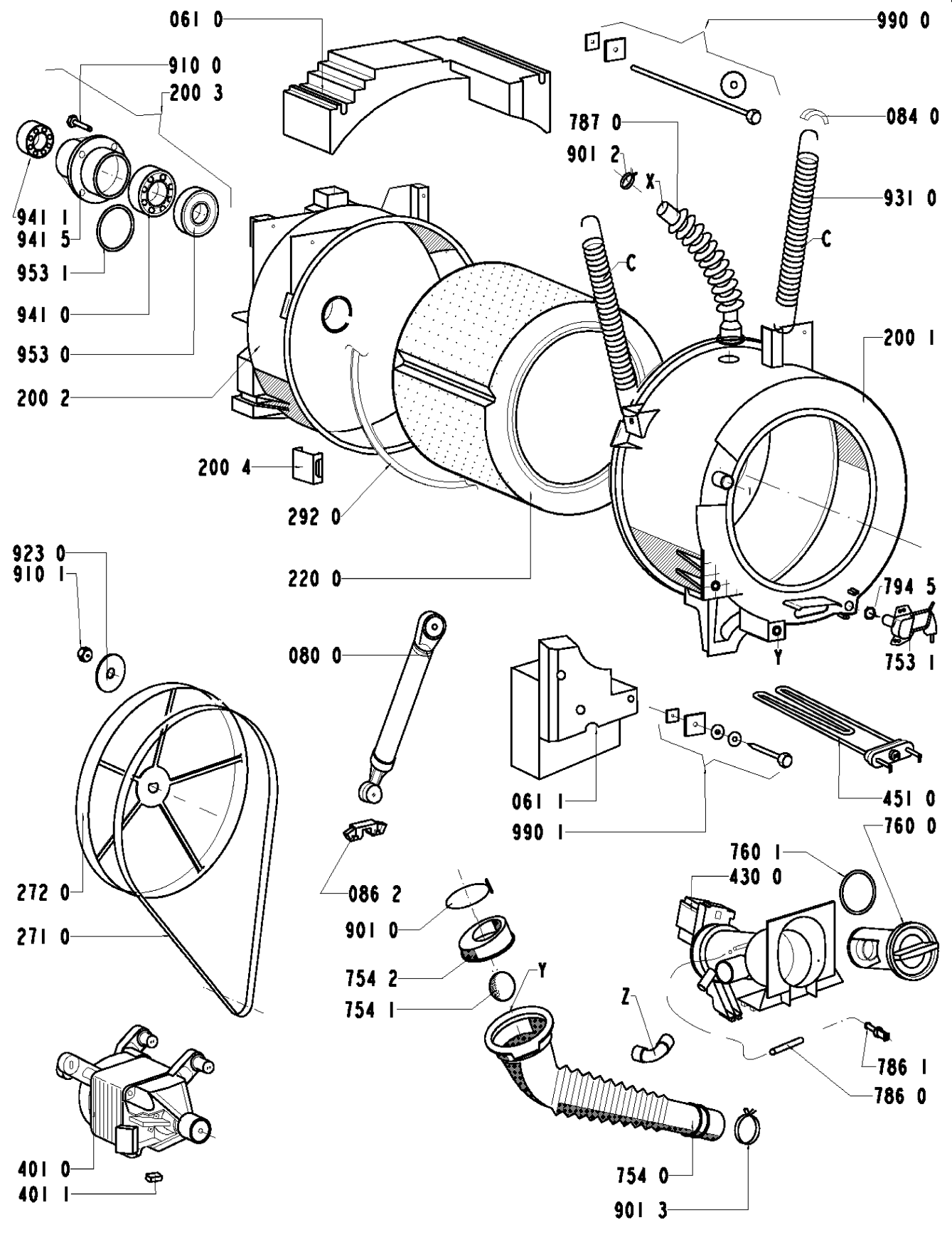

8570 409 29000