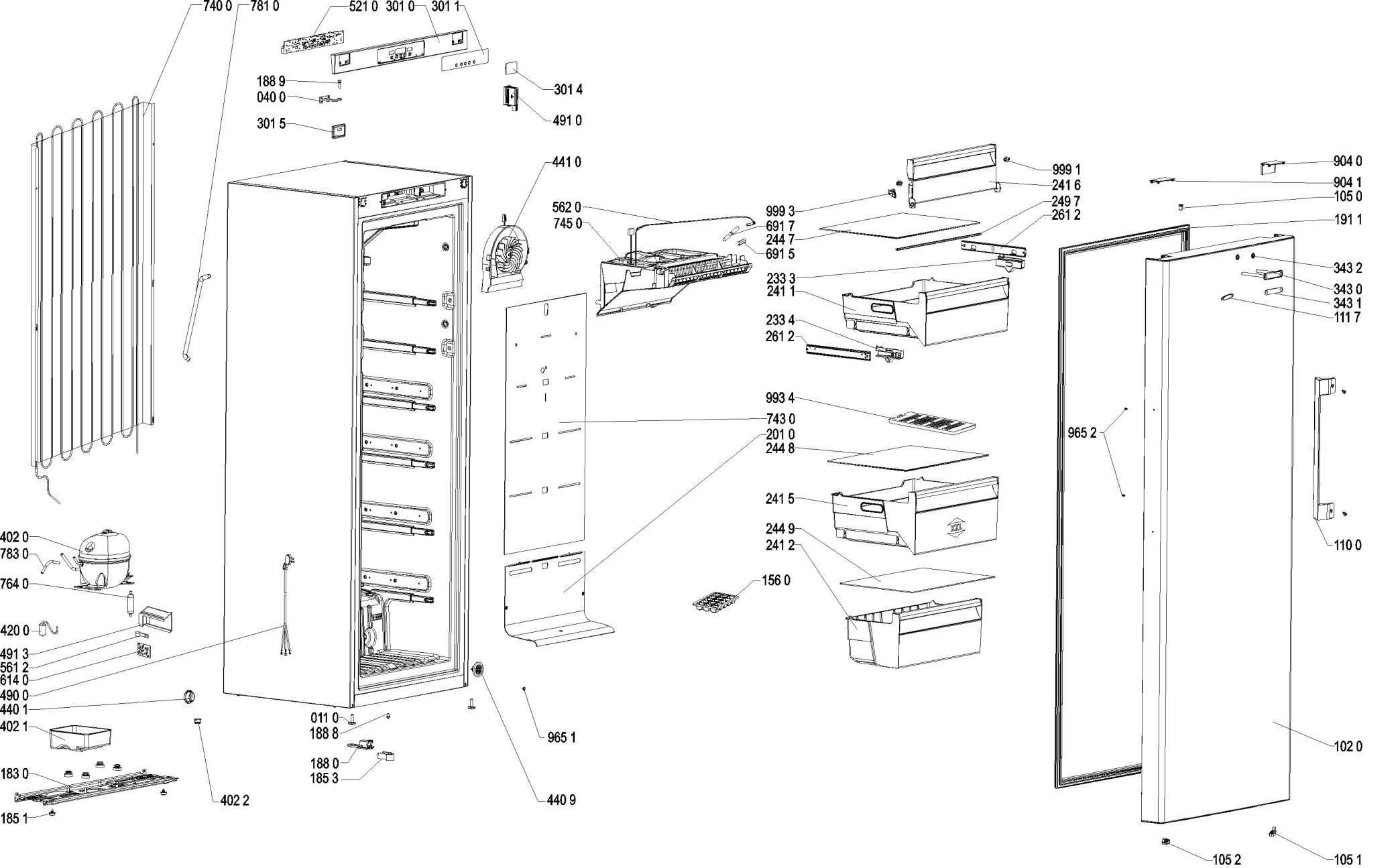

4000 108 31060