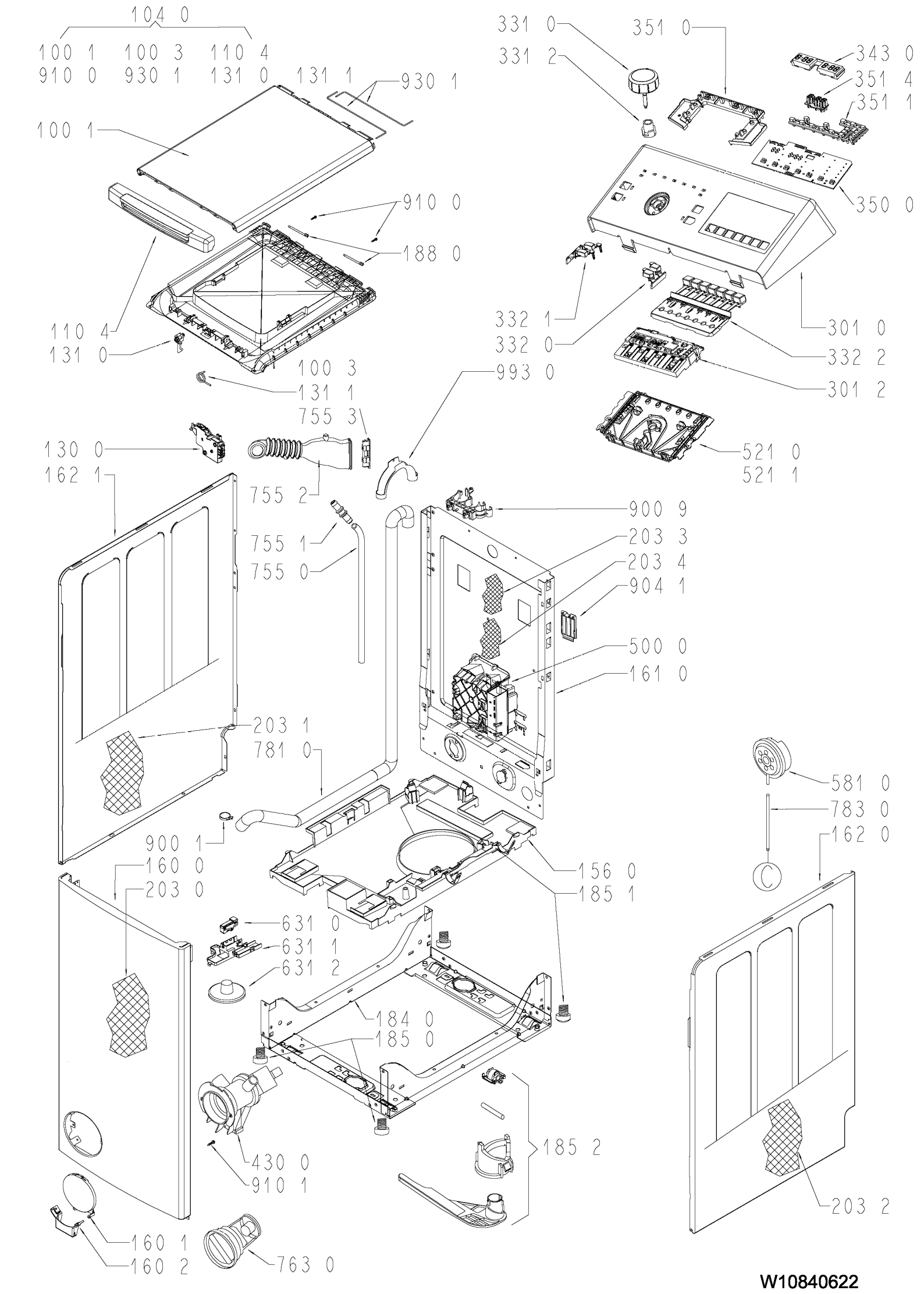
104 0
100 1
100 3
110 4
910 0
930 1
131 0
131 1
930 1
100 1
910 0
188 0
110 4
131 0
100 3
131 1
331 0
331 2
351 0
343 0
351 4
351 1
350 0
332 1
332 0
301 0
332 2
301 2
993 0
755 3
130 0
162 1
755 2
521 0
521 1
900 9
755 1
203 3
755 0
203 4
904 1
500 0
161 0
203 1
781 0
581 0
783 0
162 0
900 1
160 0
203 0
156 0
185 1
631 0
631 1
631 2
184 0
185 0
185 2
430 0
910 1
203 2
160 1
160 2
763 0

W10840622