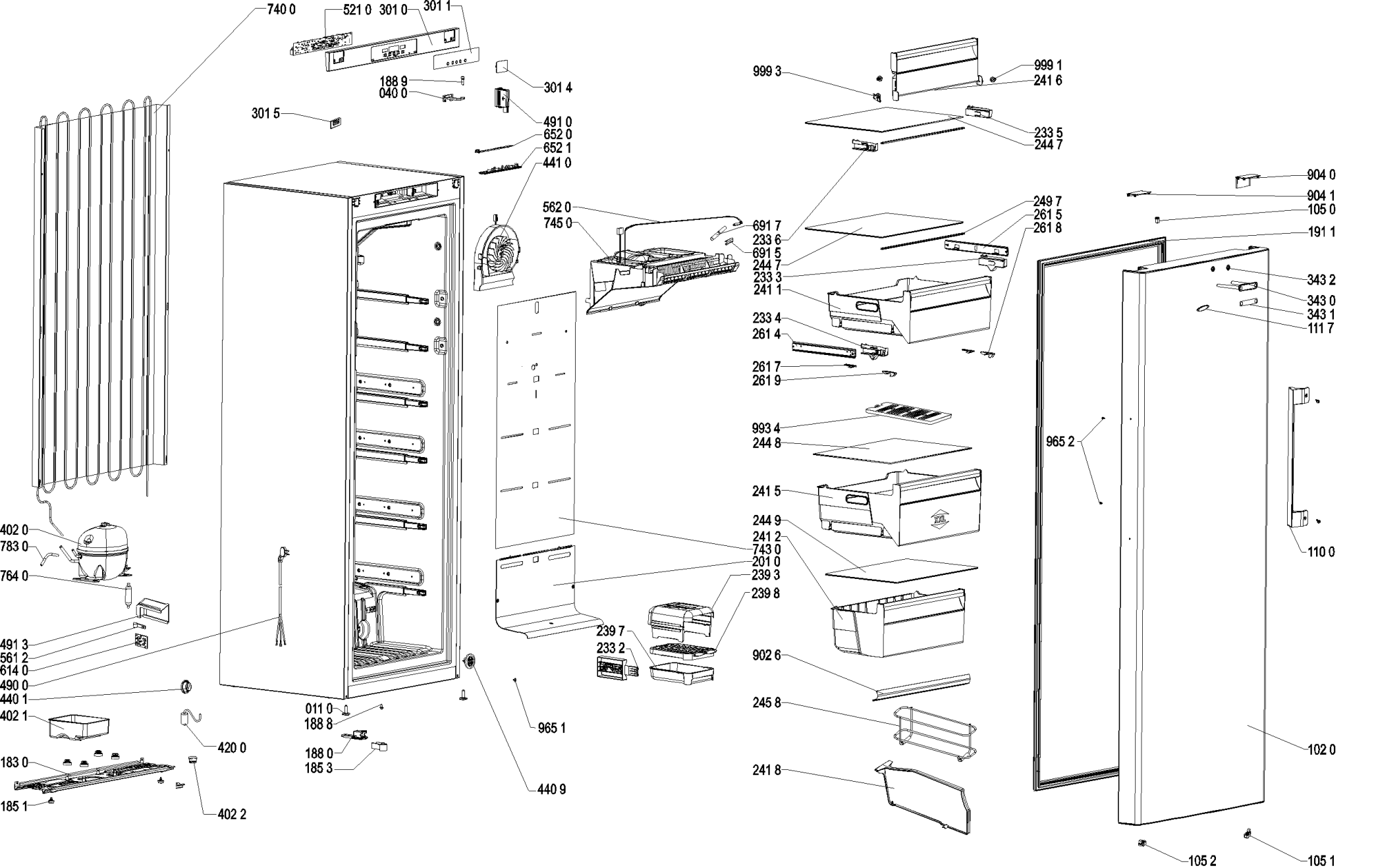

4000 107 96675