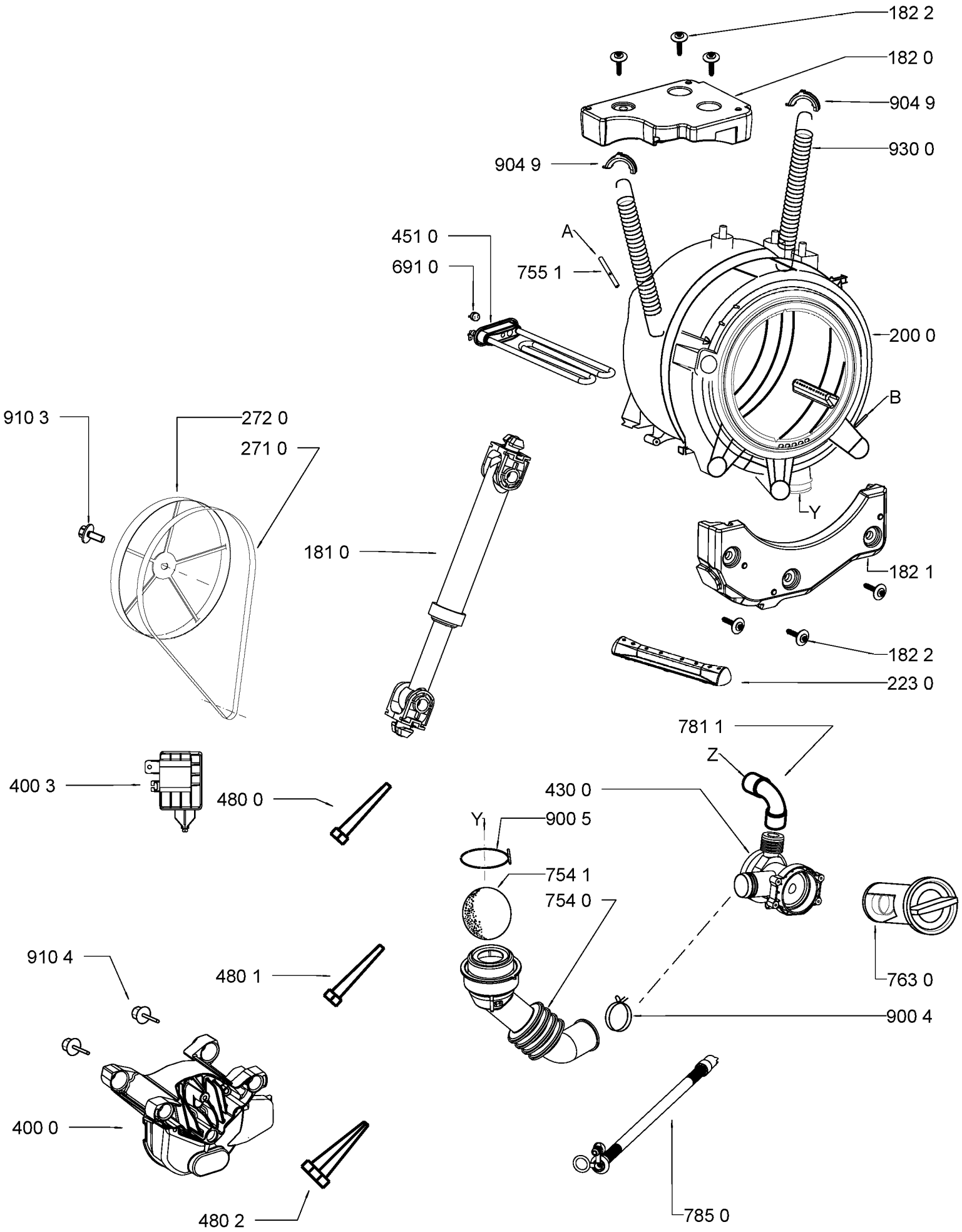
182 2
182 0
904 9
930 0
904 9
451 0
A
691 0
755 1
200 0
B
910 3
272 0
271 0
181 0
Y
182 1
182 2
223 0
781 1
Z
400 3
480 0
430 0
Y
900 5
754 1
754 0
910 4
480 1
763 0
900 4
400 0
480 2
785 0

W 10544049