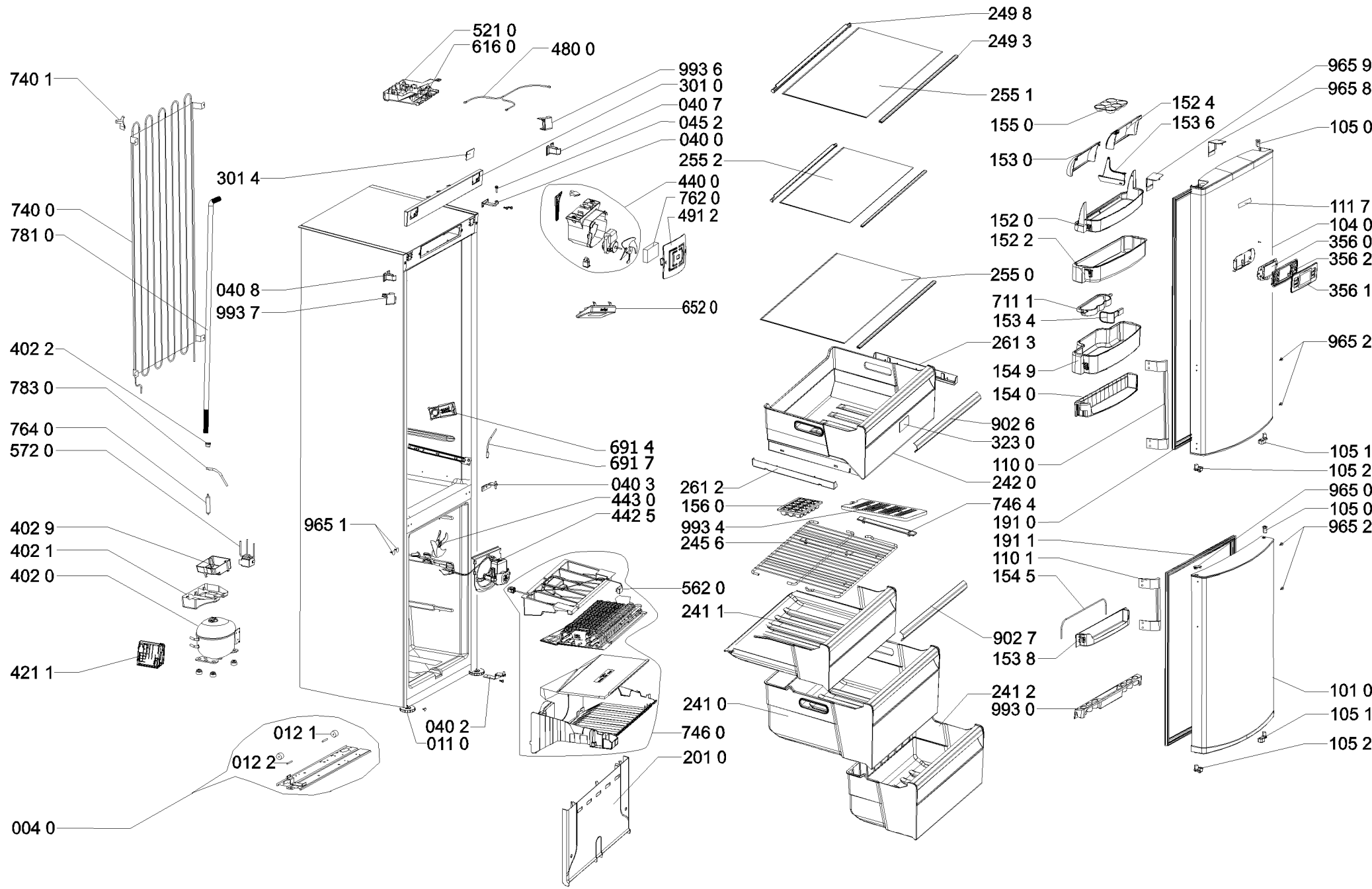

4000 104 32149