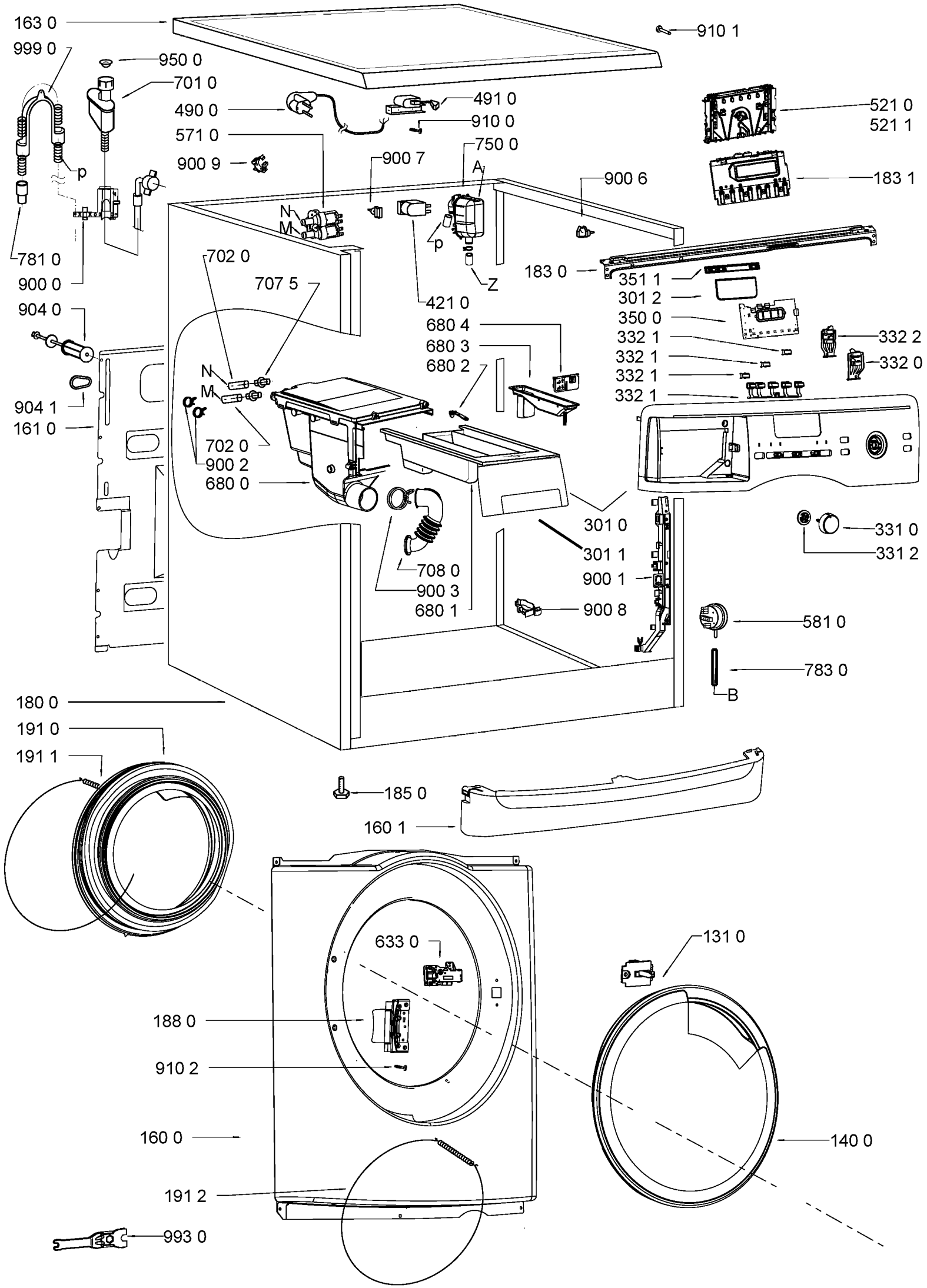
163 0
910 1
999 0
950 0
701 0
490 0
491 0
910 0
521 0
521 1
571 0
750 0
900 9
900 7
A
183 1
900 6
p
N
M
781 0
702 0
183 0
351 1
900 0
707 5
Z
421 0
301 2
904 0
680 4
350 0
332 1
332 2
680 3
332 1
332 0
680 2
332 1
N
M
332 1
904 1
161 0
702 0
900 2
680 0
301 0
331 0
331 2
301 1
708 0
900 1
900 3
680 1
900 8
581 0
783 0
B
180 0
191 0
191 1
185 0
160 1
633 0
131 0
188 0
910 2
160 0
140 0
191 2
993 0

W 10438611