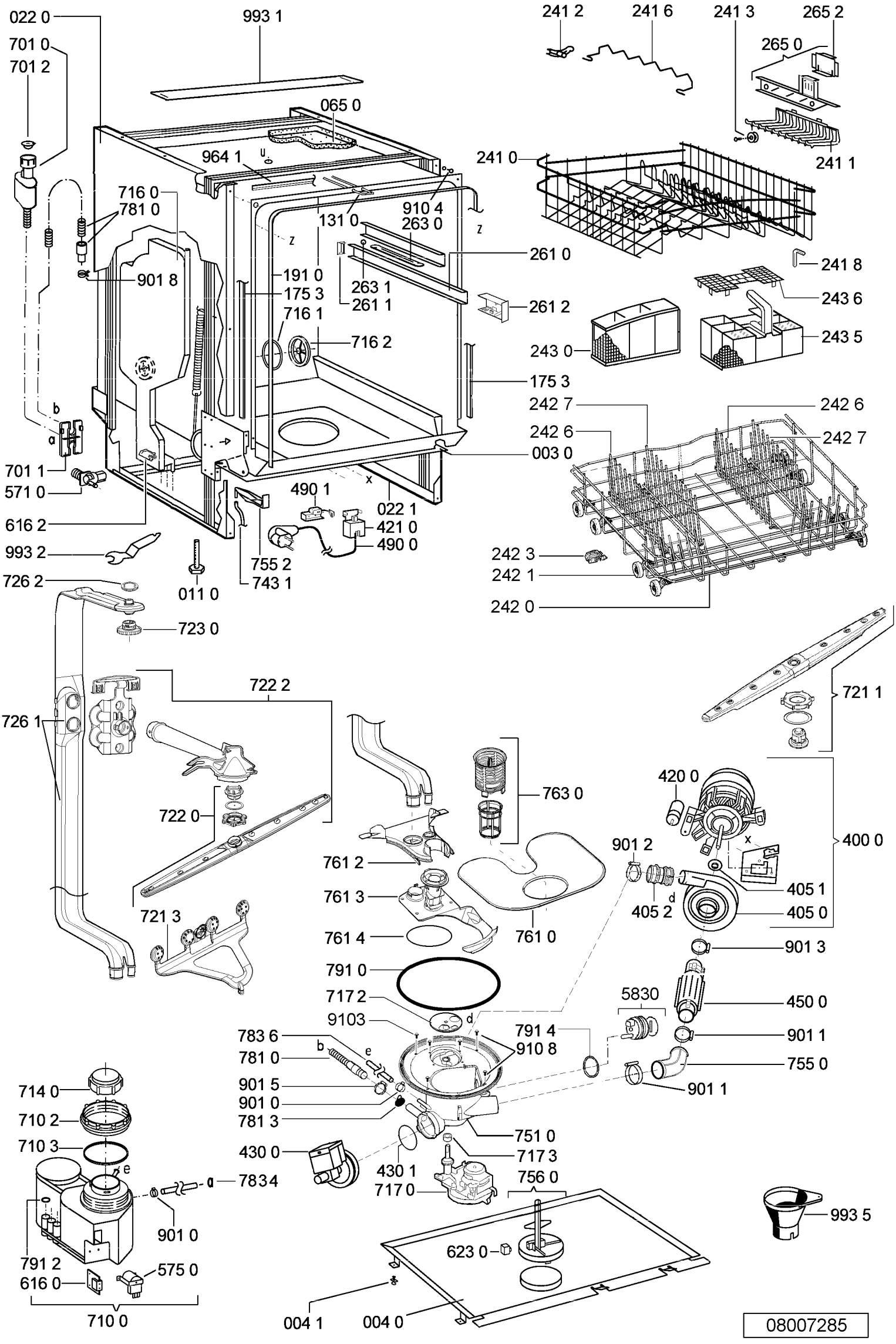
022 0
701 0
701 2
993 1
065 0
964 1
u
716 0
781 0
901 8
131 0
910 4
263 0
z
191 0
175 3
263 1
261 1
716 1
716 2
261 0
241 2
241 6
241 3
265 2
265 0
241 1
241 0
241 8
243 6
243 5
243 0
261 2
175 3
242 7
242 6
242 6
242 7
003 0
b
a
701 1
571 0
616 2
490 1
022 1
421 0
490 0
x
993 2
755 2
743 1
011 0
726 2
723 0
242 3
242 1
242 0
722 2
721 1
726 1
722 0
763 0
420 0
400 0
901 2
761 2
761 3
405 1
405 2
d
405 0
721 3
761 4
761 0
901 3
791 0
717 2
5830
450 0
9103
d
791 4
901 1
783 6
910 8
781 0
b
e
755 0
901 5
901 1
714 0
901 0
710 2
781 3
751 0
710 3
430 0
717 3
e
783 4
430 1
756 0
717 0
993 5
901 0
623 0
791 2
575 0
616 0
710 0
004 1
004 0
08007285