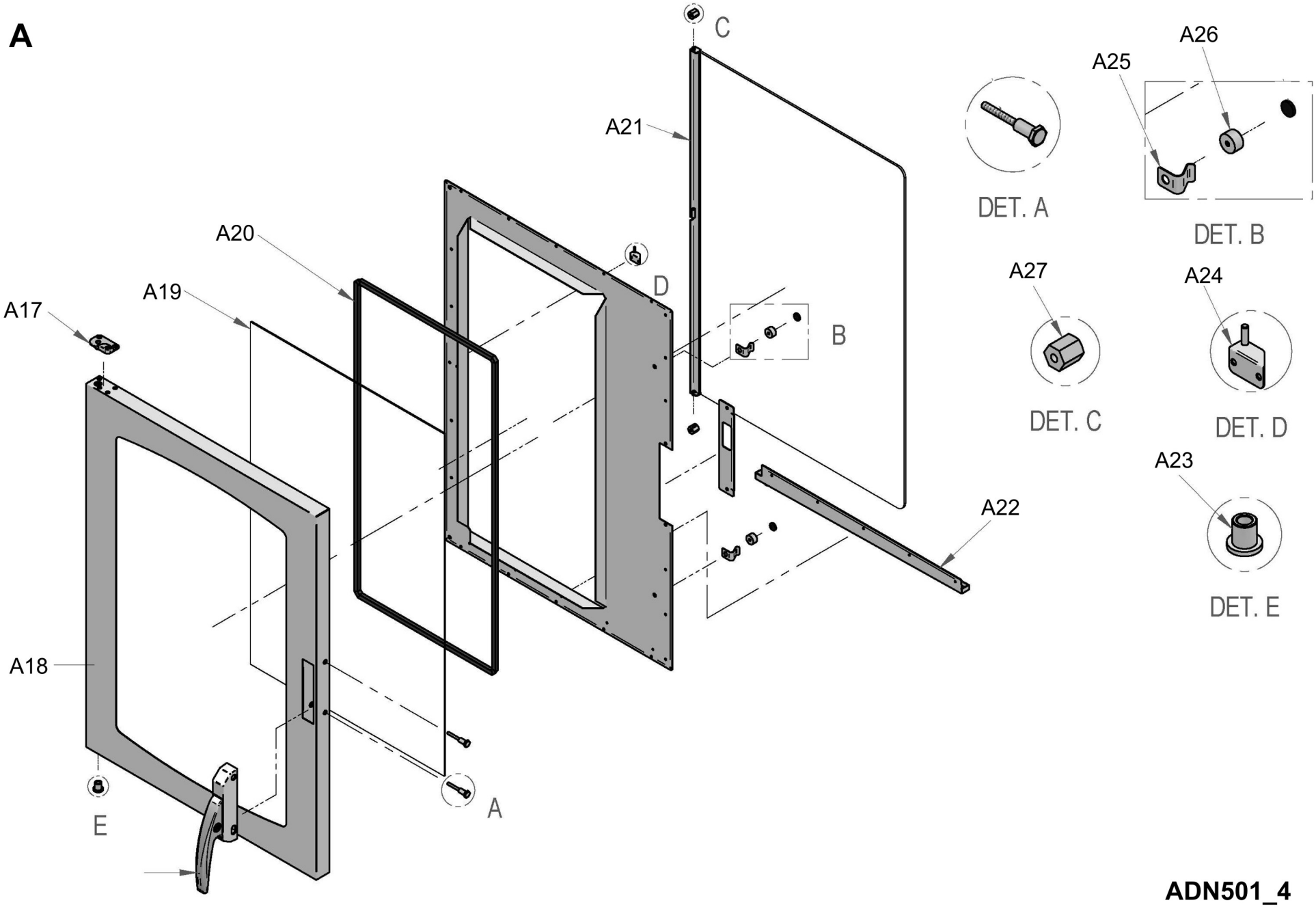
A
C
A21
A20
A19
A17
D
B
A22
A18
E
A
A26
A25
DET. A
DET. B
A27
A24
DET. C
DET. D
A23
DET. E

ADN501_4