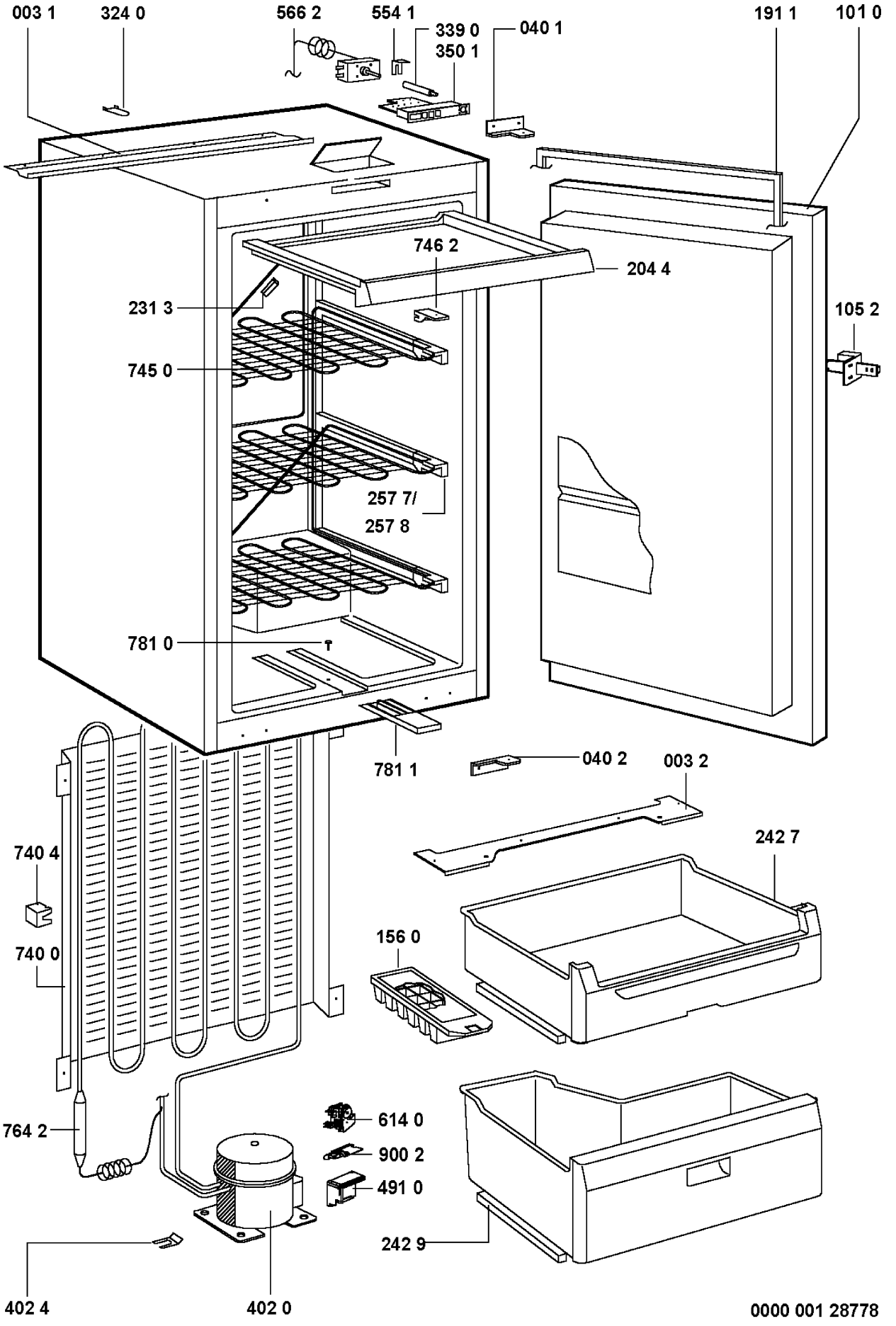
003 1
324 0
566 2
554 1
339 0
350 1
040 1
191 1
101 0
746 2
204 4
231 3
105 2
745 0
257 7/
257 8
781 0
781 1
040 2
003 2
242 7
740 4
740 0
156 0
764 2
614 0
900 2
491 0
242 9
402 4
402 0
0000 001 28778