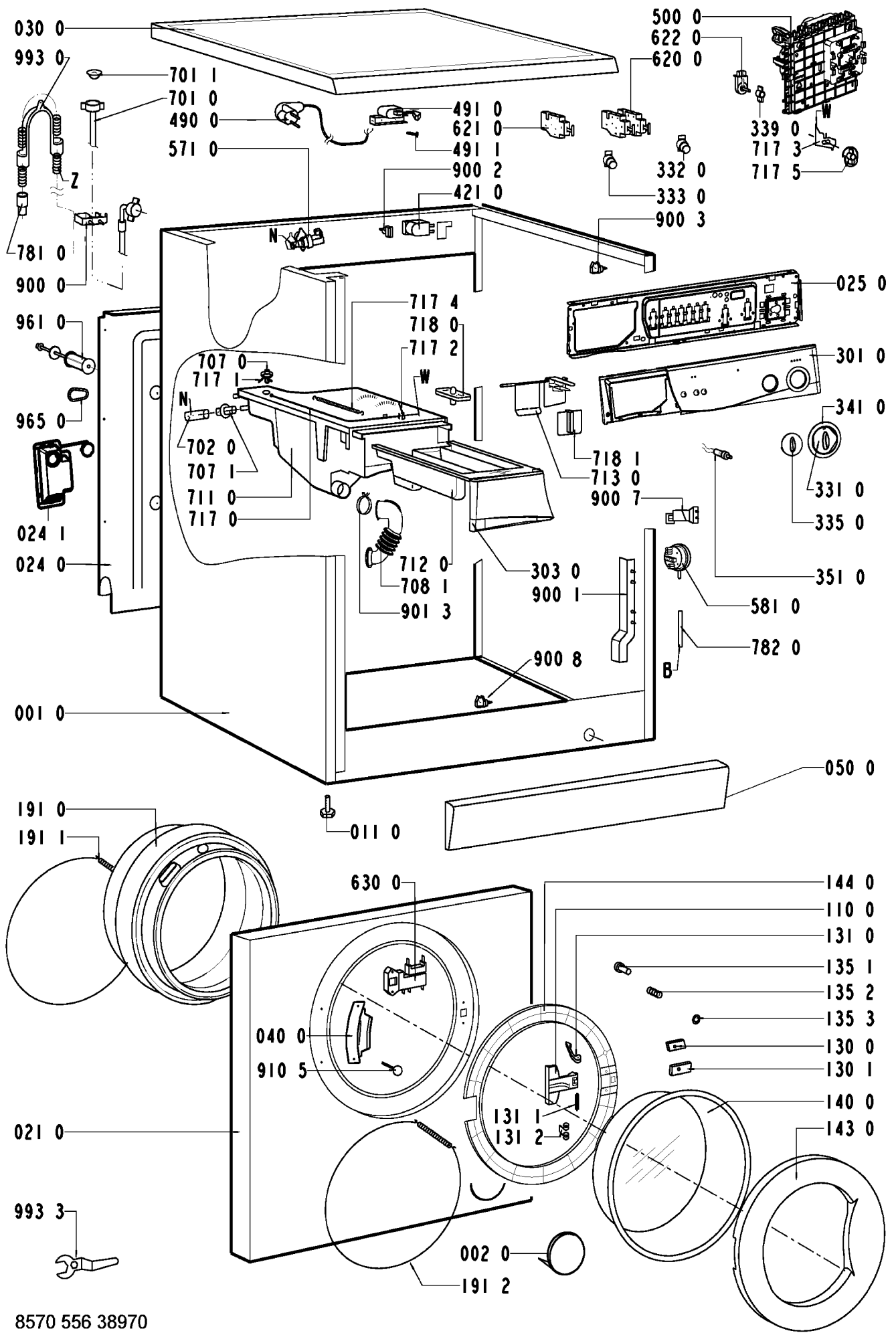

8570 556 38970