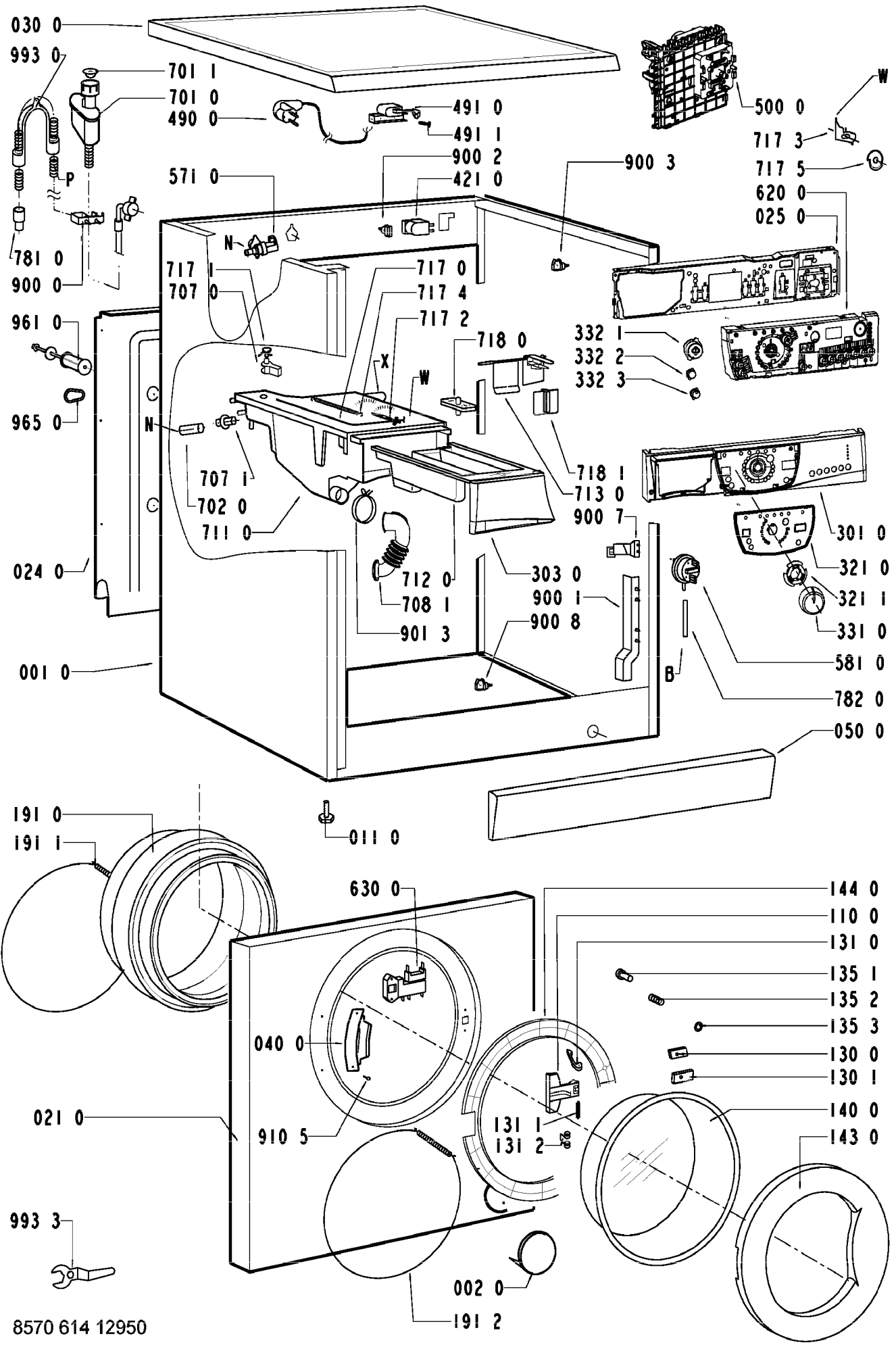

8570 614 12950