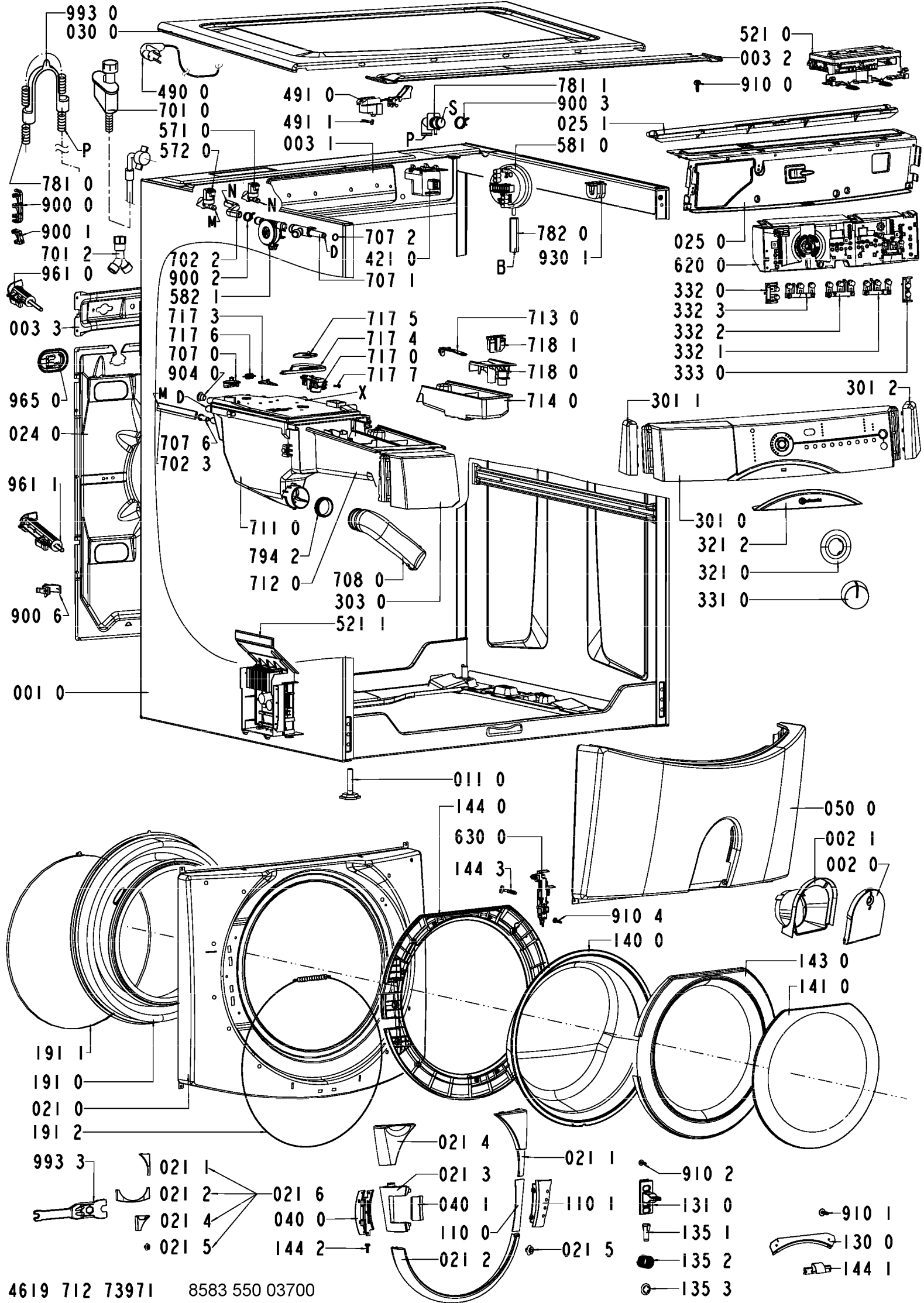
993 0
030 0
521 0
003 2
910 0
490 0
491 0
781 1
900 3
701 0
491 1
S
025 1
571 0
P
003 1
581 0
572 0
781 0
900 0
N
N
M
900 1
707 2
782 0
025 0
701 2
D
421 0
930 1
620 0
961 0
702 2
B
900 2
707 1
582 1
332 0
332 3
003 3
717 3
717 5
713 0
332 2
717 6
717 4
718 1
332 1
707 0
717 0
904 0
717 7
718 0
333 0
965 0
M D
X
714 0
301 2
301 1
024 0
707 6
702 3
961 1
711 0
301 0
321 2
794 2
321 0
712 0
708 0
331 0
303 0
900 6
521 1
001 0
011 0
144 0
050 0
630 0
002 1
144 3
002 0
910 4
140 0
143 0
141 0
191 1
191 0
021 0
191 2
021 4
021 1
993 3
021 1
021 3
910 2
021 2
021 6
040 1
110 1
131 0
910 1
021 4
040 0
110 0
135 1
130 0
021 5
144 2
021 5
135 2
144 1
021 2
135 3