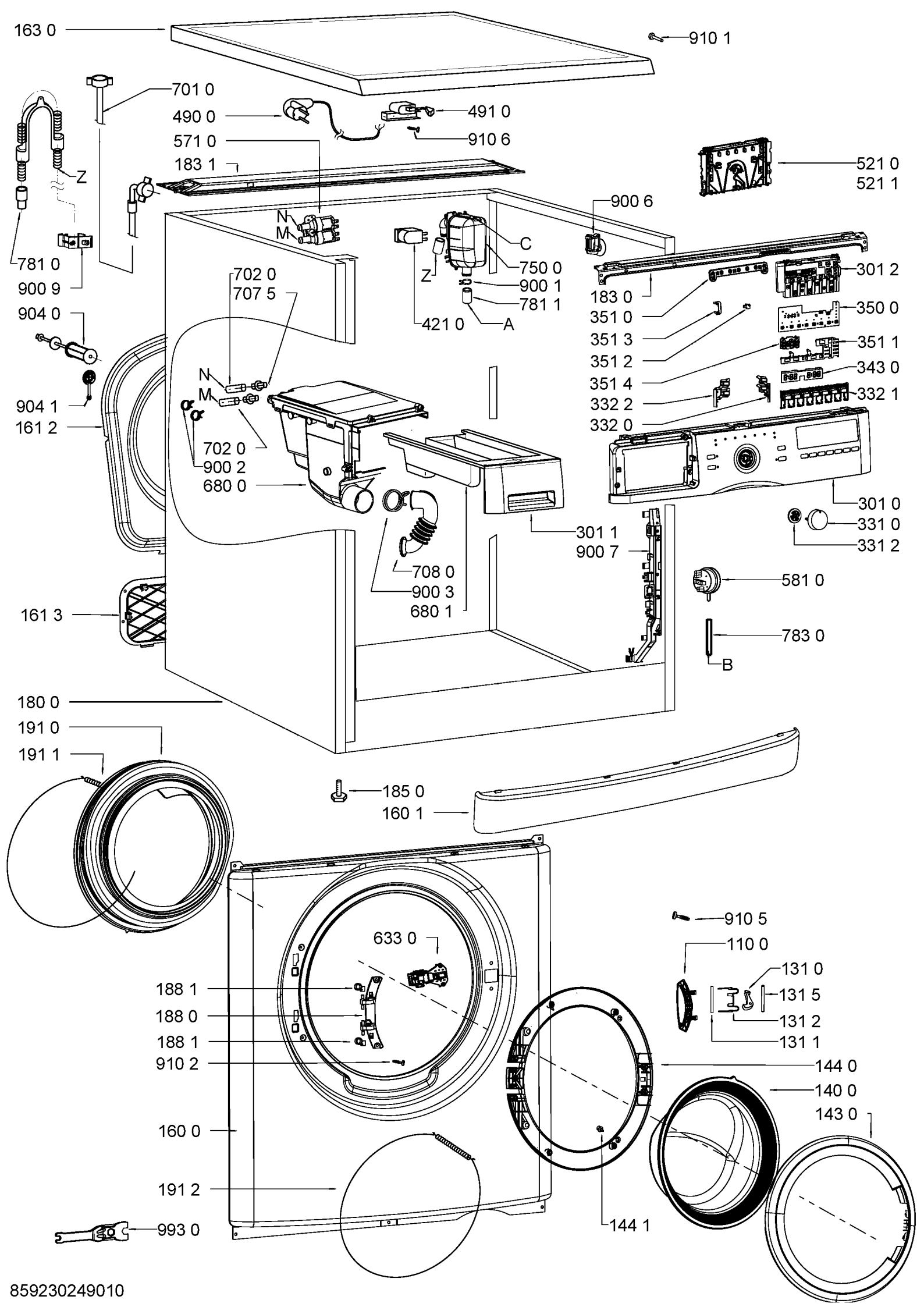

859230249010