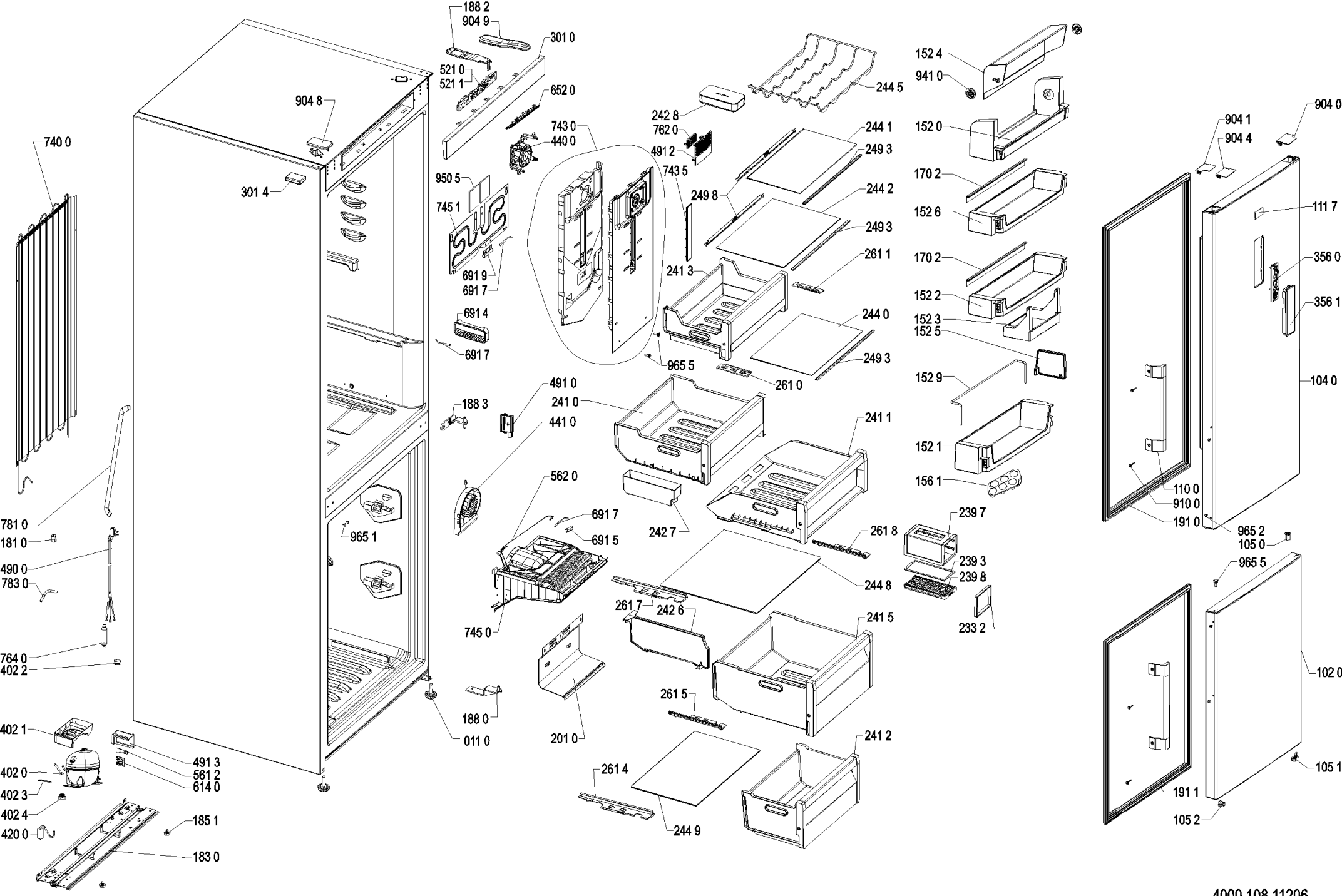

4000 108 11206