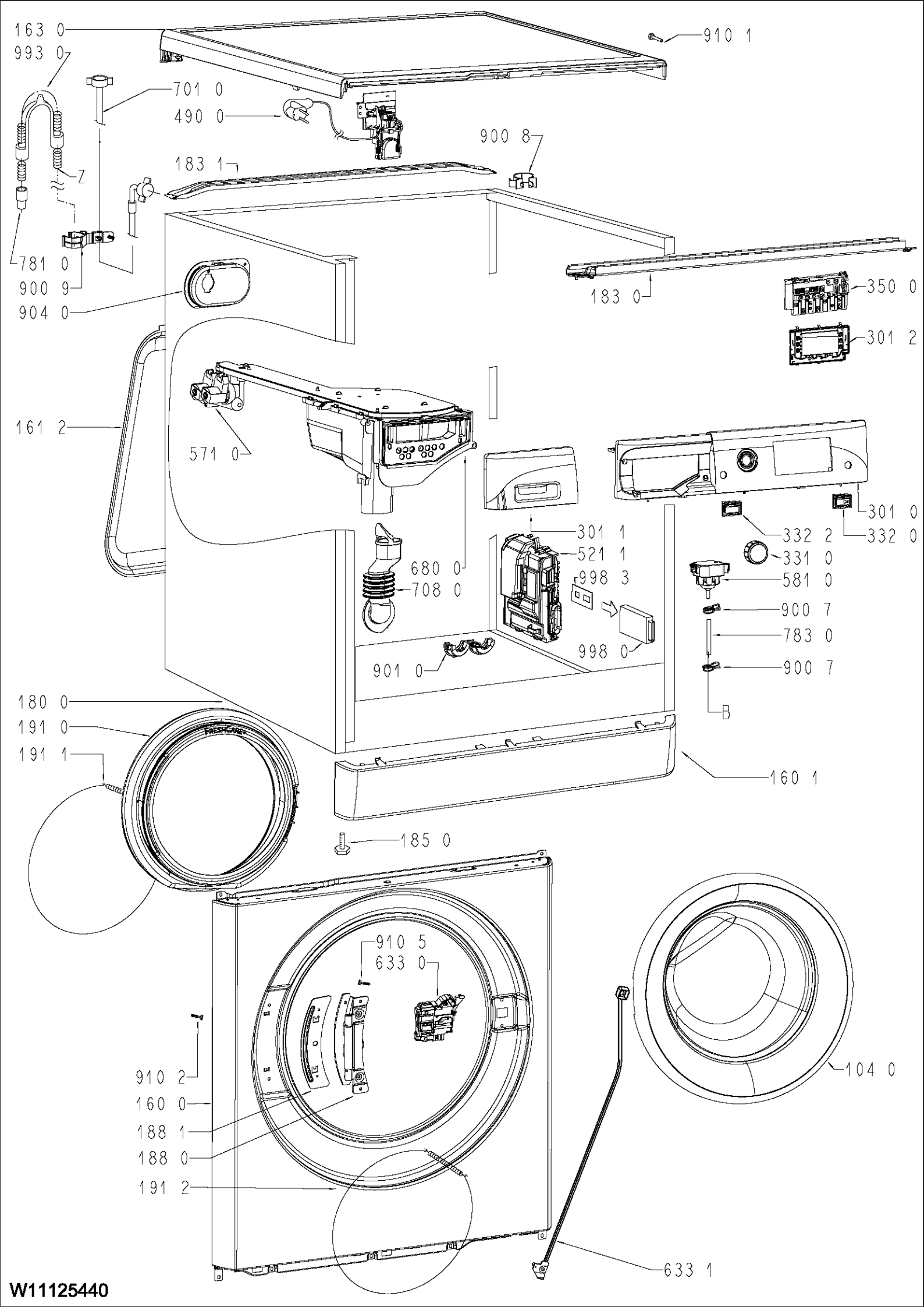
163 0
993 0
910 1
701 0
490 0
900 8
183 1
Z
781 0
900 9
904 0
183 0
350 0
301 2
161 2
571 0
301 0
332 2
332 0
301 1
521 1
331 0
680 0
998 3
581 0
708 0
900 7
783 0
998 0
901 0
900 7
B
180 0
191 0
191 1
160 1
185 0
910 5
633 0
910 2
160 0
188 1
188 0
191 2
104 0
633 1
W11125440