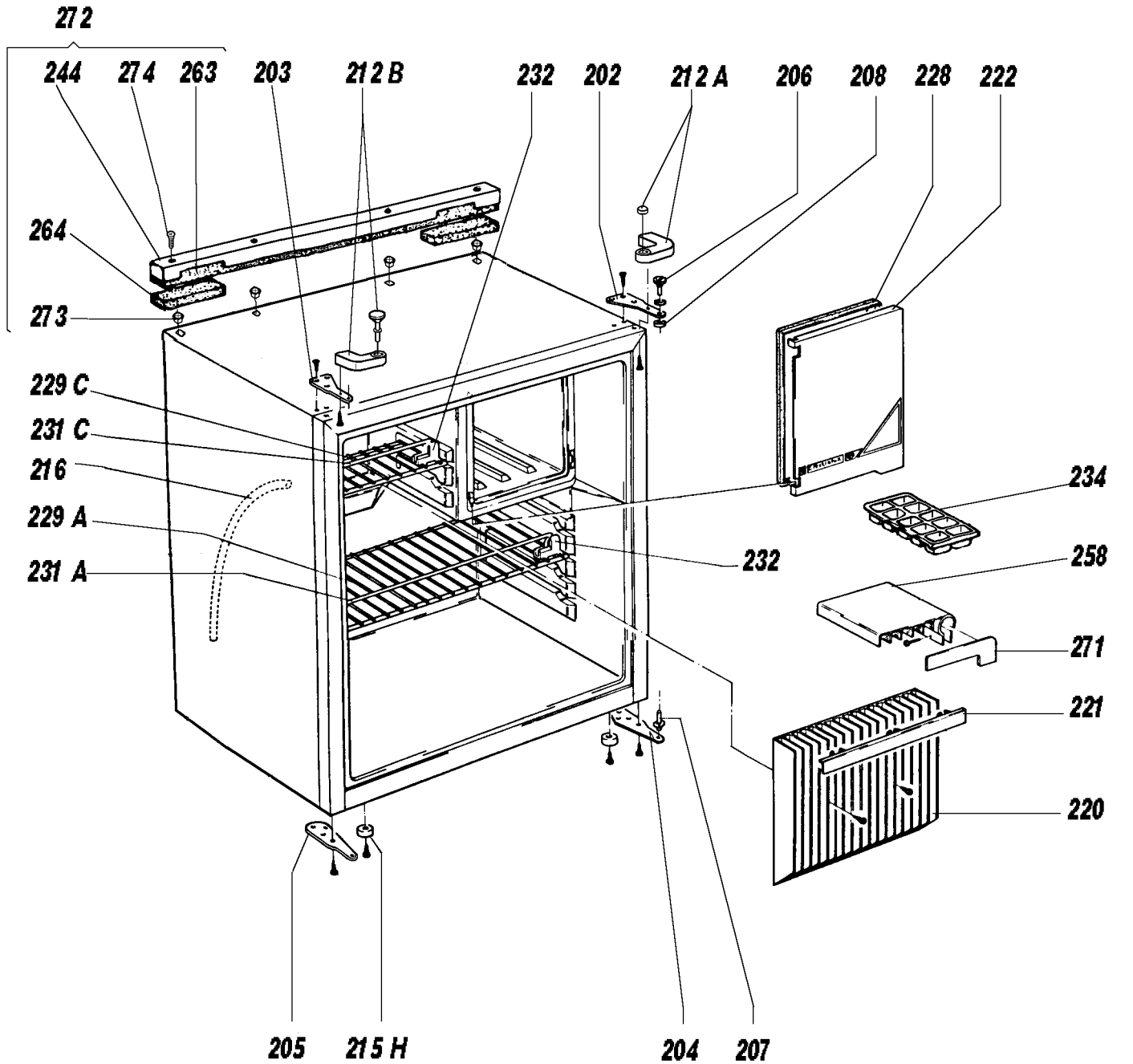
272
244
274
263
203
212 B
232
202
212 A
206
208
228
222
264
273
229 C
231 C
216
229 A
231 A
232
234
258
271
221
220
205
215 H
204
207

921-00564