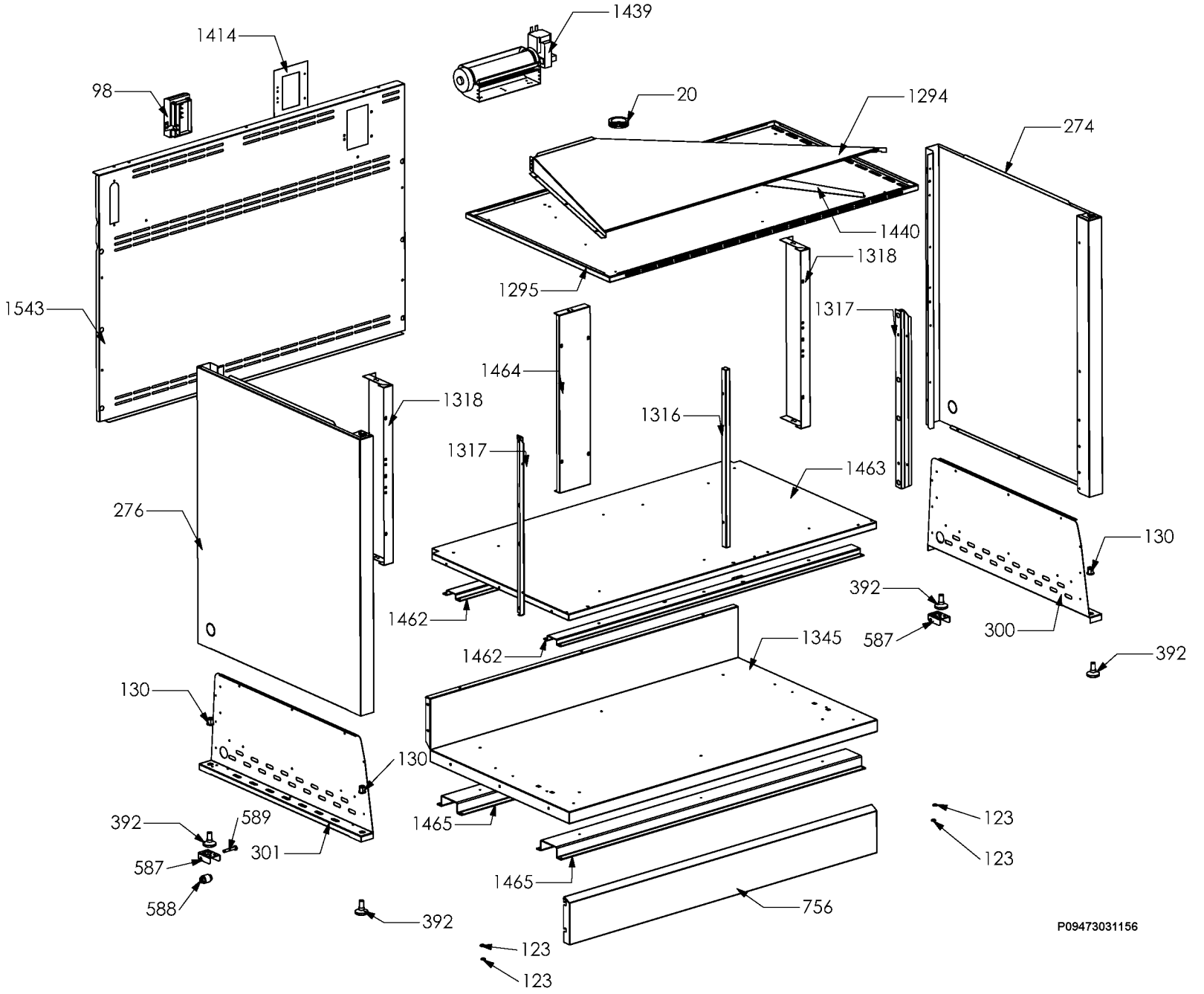
1439
1414
98
20
1294
274
1440
1318
1295
1543
1317
1464
1318
1316
1317
1463
276
130
392
1462
587
300
1462
1345
392
130
130
392
589
1465
123
301
587
123
588
1465
756
392
123
123
P09473031156