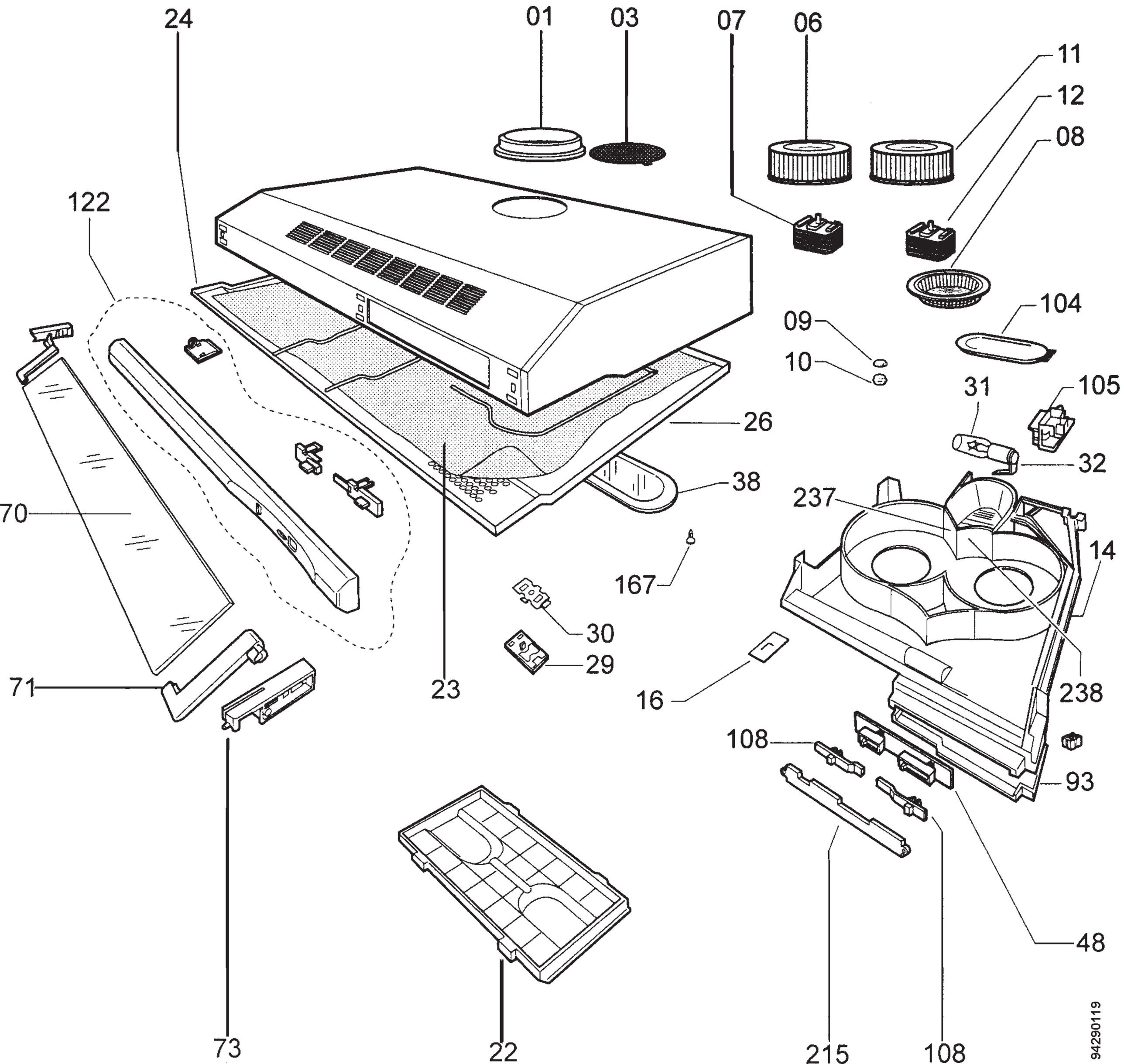
24
01
03
07
06
11
12
08
122
104
09
10
26
31
105
32
38
237
70
14
167
30
29
23
16
238
71
108
93
48
73
22
215
108
94290119