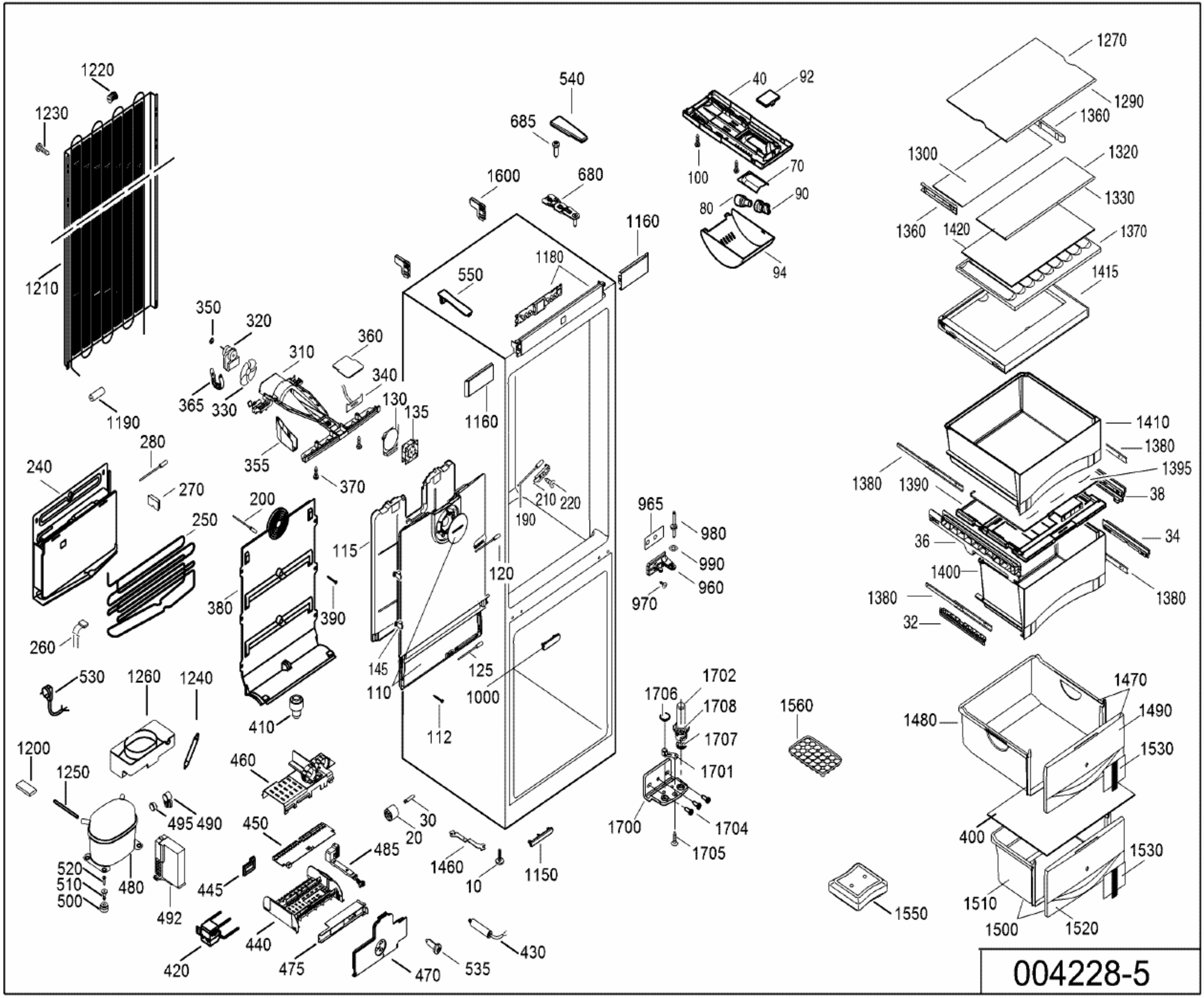
1220
1230
1210
1190
540
685
1600
680
1160
550
1180
1160
40
92
100
70
80
90
94
1270
1290
1360
1300
1320
1330
1360
1420
1370
1415
350
320
360
310
340
365
330
130
135
355
370
1410
1380
1395
1380
1390
38
36
34
1400
1380
1380
32
240
280
270
200
250
115
190
210
220
120
965
980
990
960
970
380
390
260
530
1260
1240
145
110
125
1000
112
410
1702
1706
1708
1707
1701
1700
1704
1705
1560
1470
1480
1490
1530
1200
1250
460
495
490
450
30
20
485
1460
10
1150
520
510
500
480
445
492
440
420
475
470
535
430
400
1530
1510
1500
1520
1550
004228-5

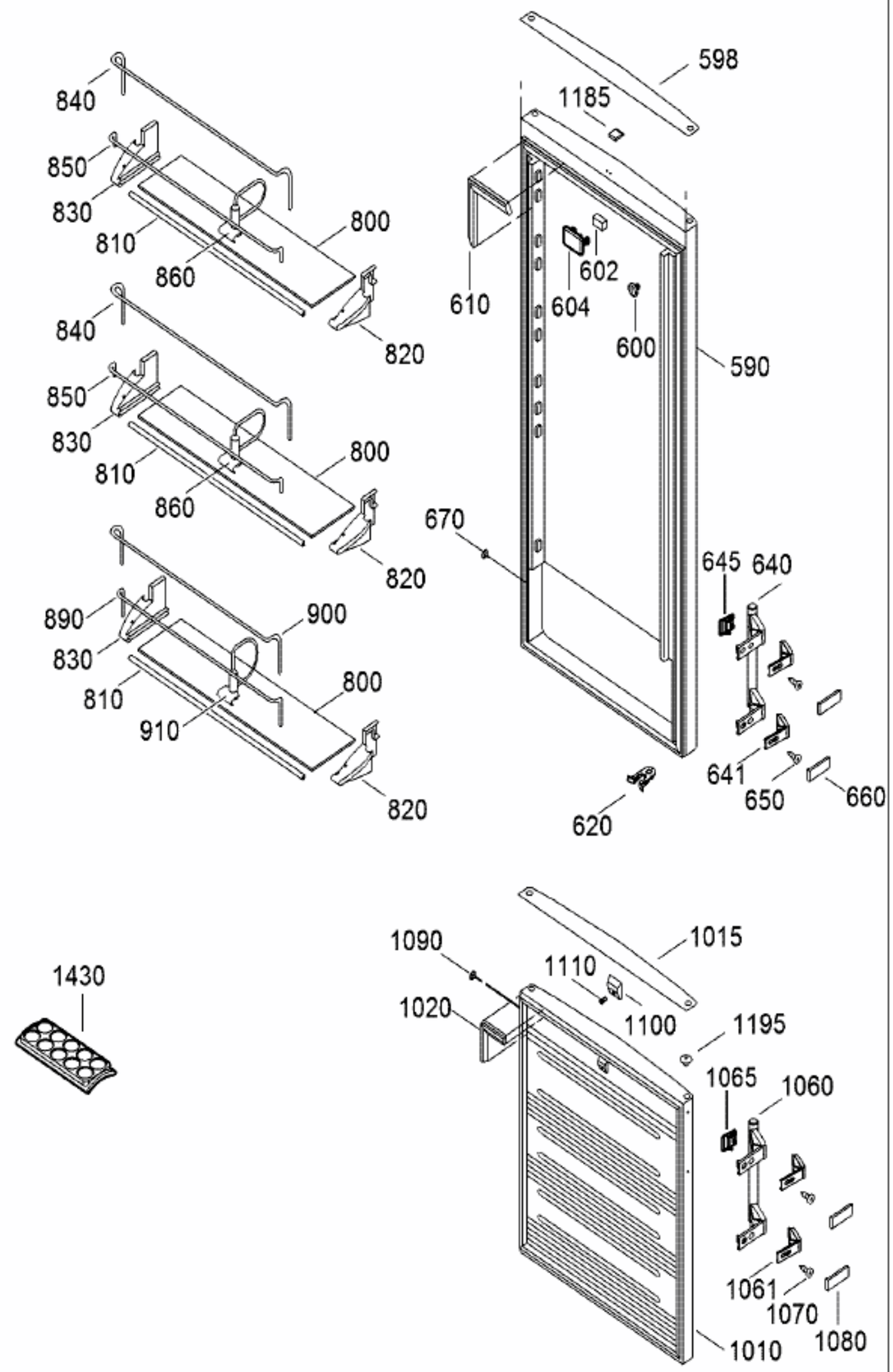
598
1185
840
850
830
810
860
800
820
840
850
830
810
860
800
820
890
830
810
910
900
800
820
610
602
604
600
590
670
645
640
641
650
660
620
1430
1090
1020
1110
1100
1015
1195
1065
1060
1061
1070
1080
1010

004230-2