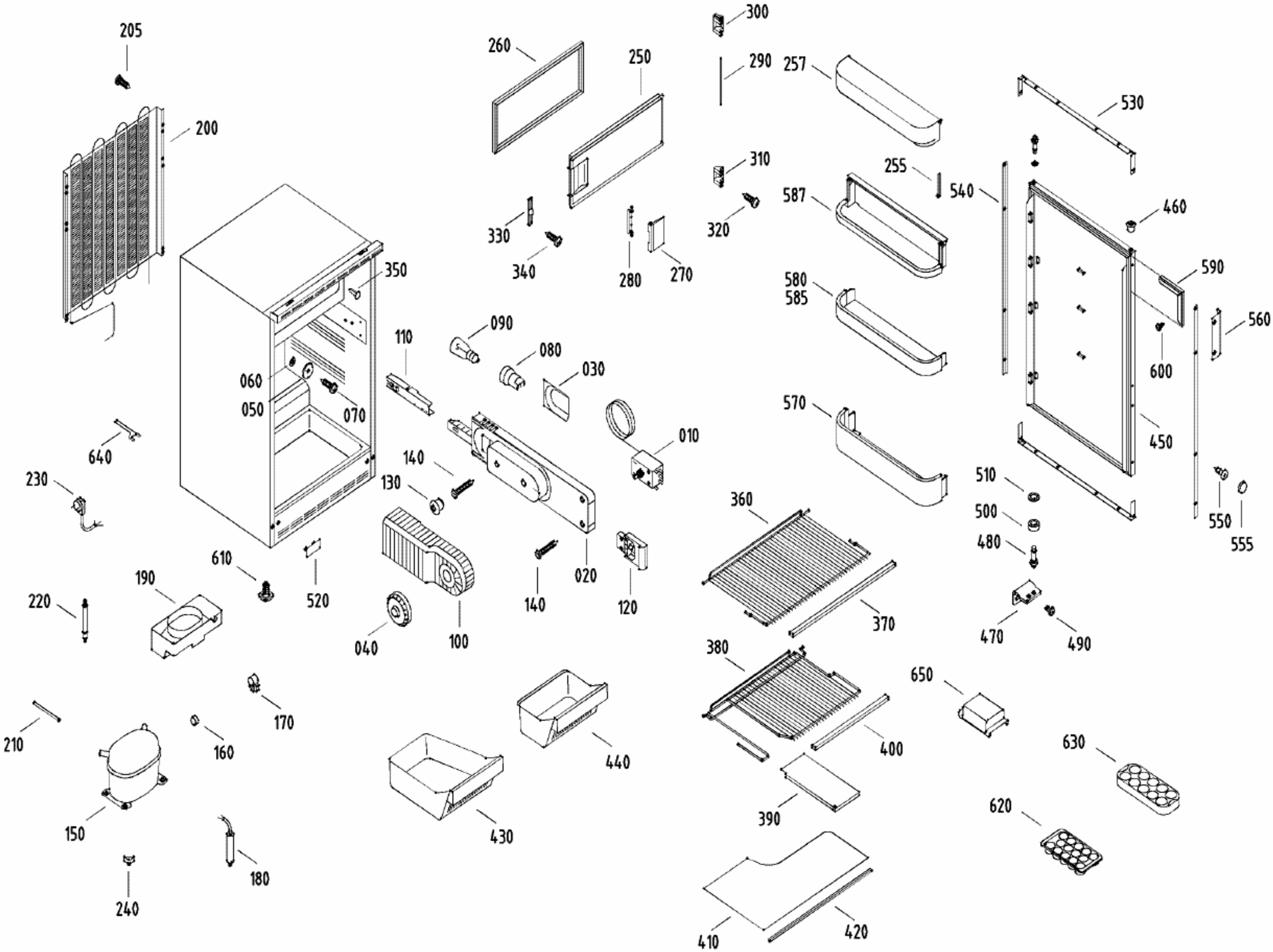
205
200
260
250
300
290
257
530
310
255
540
587
460
330
340
280
270
320
350
590
580
585
560
090
110
080
030
060
050
070
600
570
010
450
640
140
130
510
230
360
500
550
555
480
610
190
520
020
120
140
220
370
470
490
040
100
380
650
170
210
160
400
630
440
150
390
620
430
180
240
410
420

000130-0