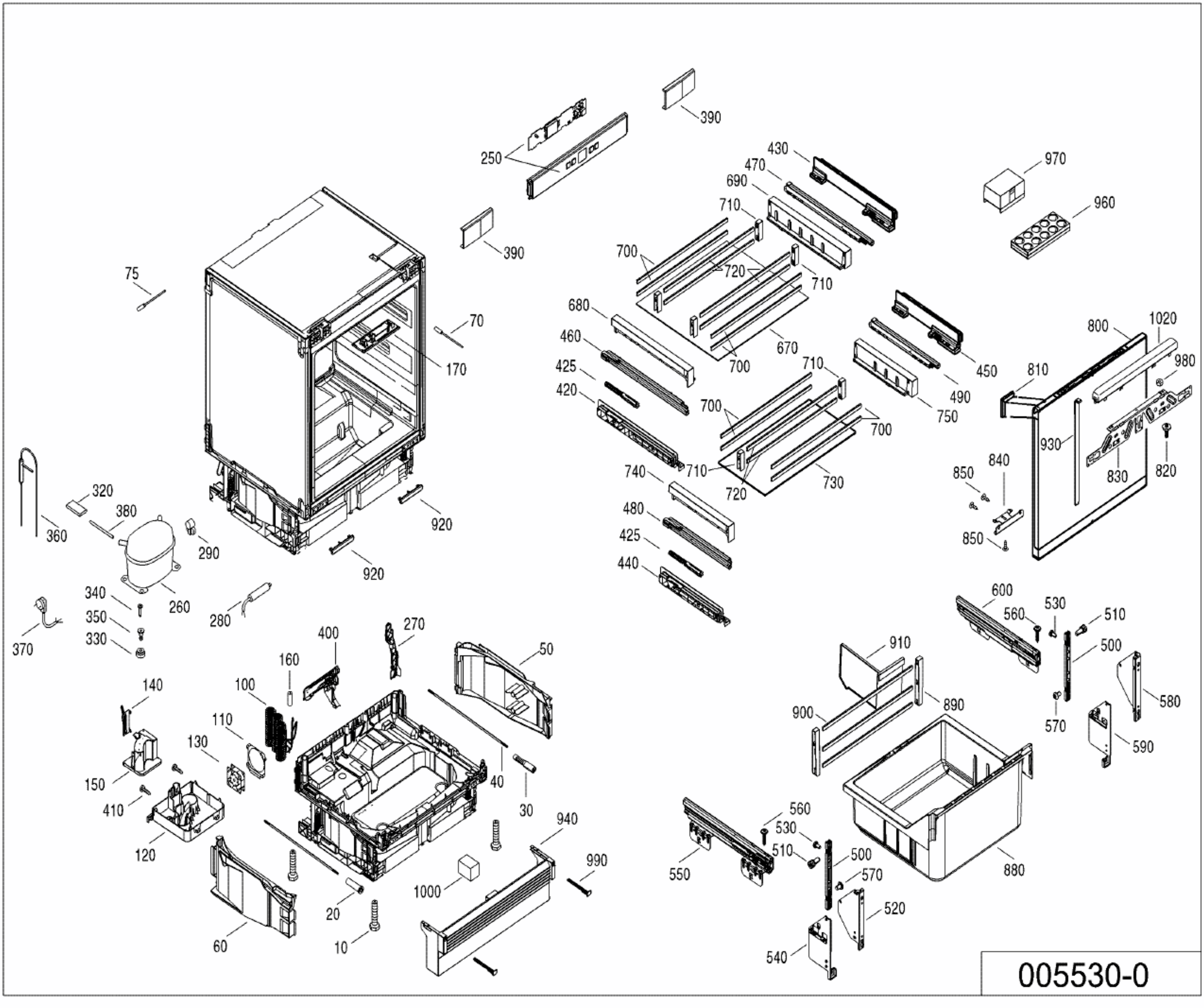
390
250
430
470
690
710
970
960
390
700
720
710
75
680
70
800
1020
460
170
670
980
425
700
710
450
810
420
490
750
700
700
930
840
850
830
820
740
710
720
730
480
425
850
440
600
530
560
510
910
500
400
270
50
160
140
100
890
580
900
110
570
130
590
150
40
410
30
560
940
530
120
510
500
990
550
570
880
1000
520
20
60
10
540

005530-0