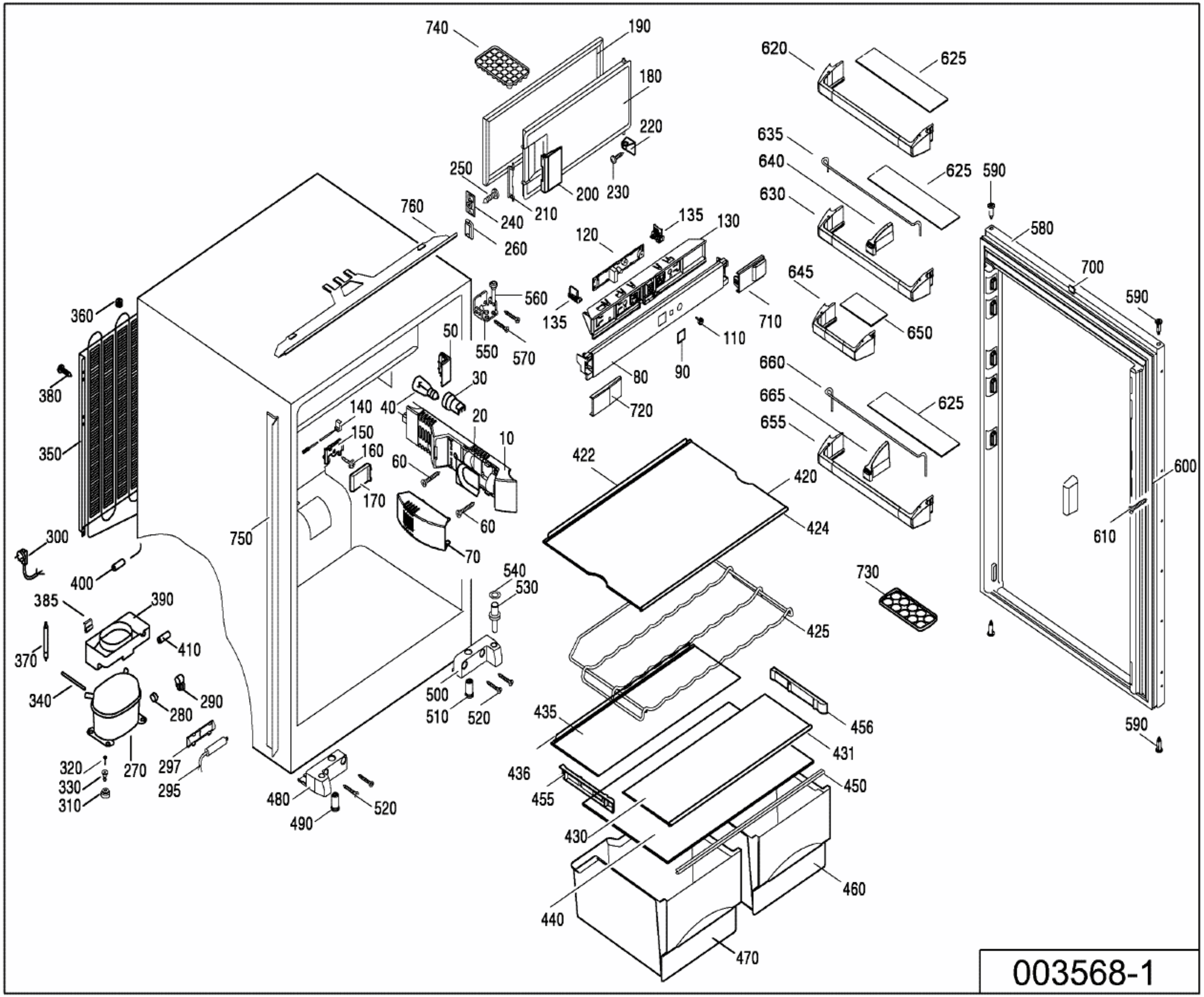
740
190
180
620
625
220
635
640
625
590
250
200
230
630
760
240
210
135
130
580
260
120
700
645
560
590
360
135
710
650
50
550
570
110
380
80
90
660
30
665
625
140
40
20
720
655
150
10
350
160
422
600
60
420
170
424
610
300
750
60
70
730
540
530
400
385
390
425
370
410
500
510
520
340
290
280
435
456
590
431
320
270
297
436
330
295
455
450
310
480
520
490
430
460
440
470

003568-1