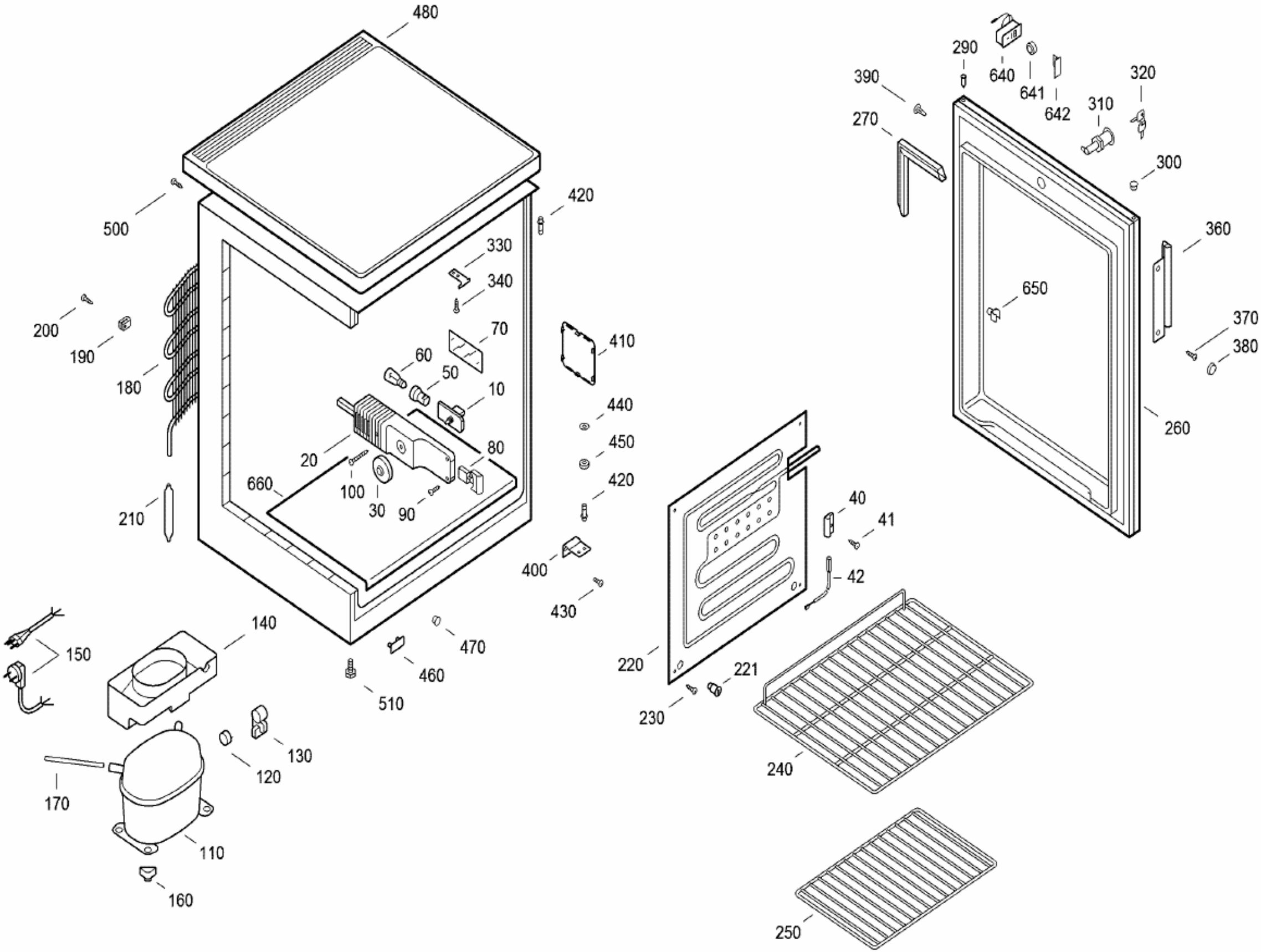
480
500
420
330
340
200
190
180
70
410
60
50
10
440
450
20
80
660
100
30
90
420
210
400
430
40
41
42
290
640
641
642
390
270
320
310
300
360
650
370
380
260
150
140
470
460
510
220
221
230
240
130
120
170
110
160
250

002575-0