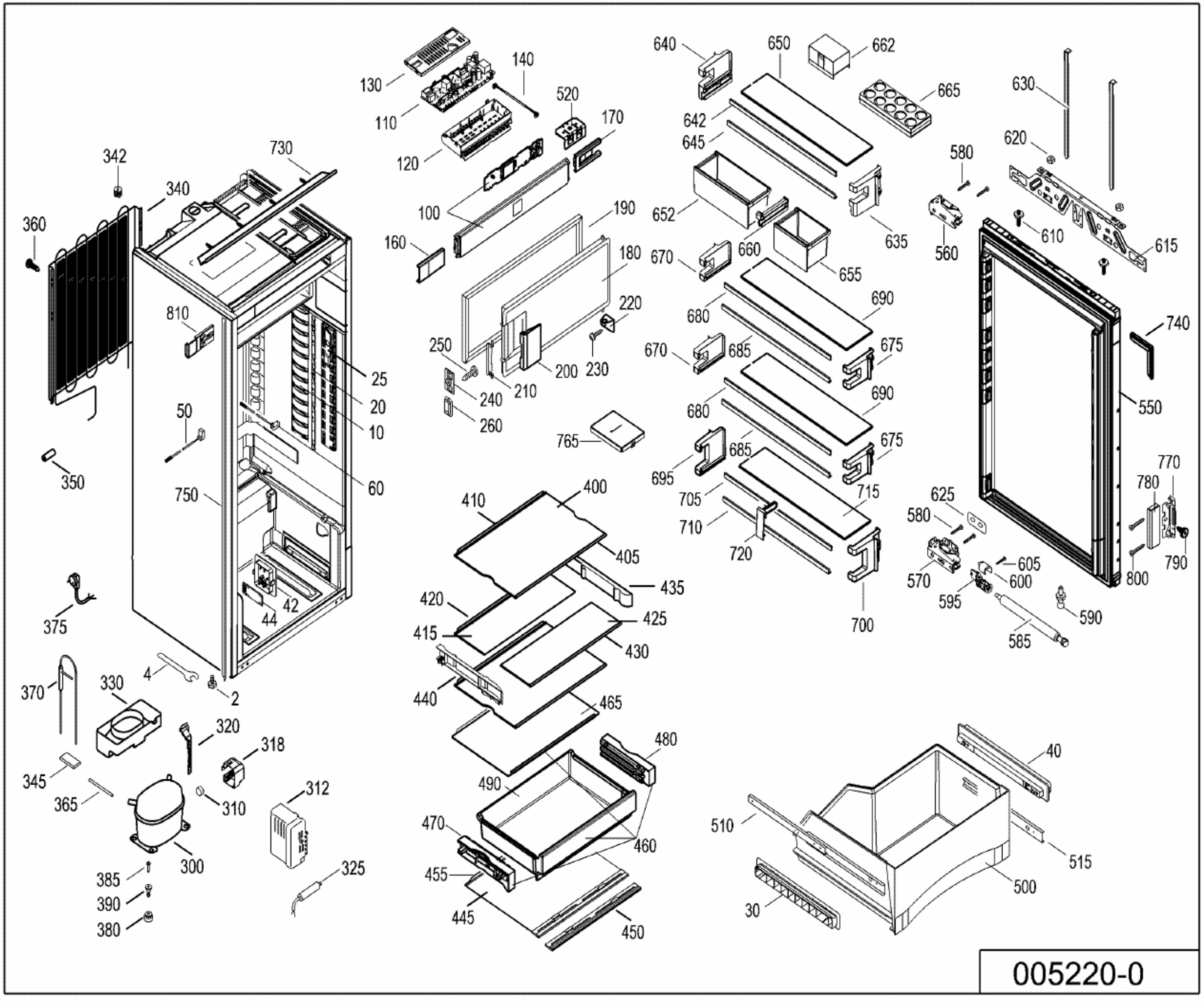
342
340
730
360
810
25
20
10
50
60
350
750
42
44
375
4
2
370
330
320
318
345
365
310
312
300
385
390
380
325
130
140
110
520
170
120
100
190
160
180
220
250
200
230
240
210
260
765
410
400
405
435
420
425
415
430
440
465
480
490
470
460
455
445
450
640
650
662
665
642
645
652
660
635
670
655
680
690
685
675
695
705
715
710
720
700
630
620
580
610
560
615
740
550
770
780
625
790
605
600
570
595
800
590
585
40
510
515
500
30
005220-0