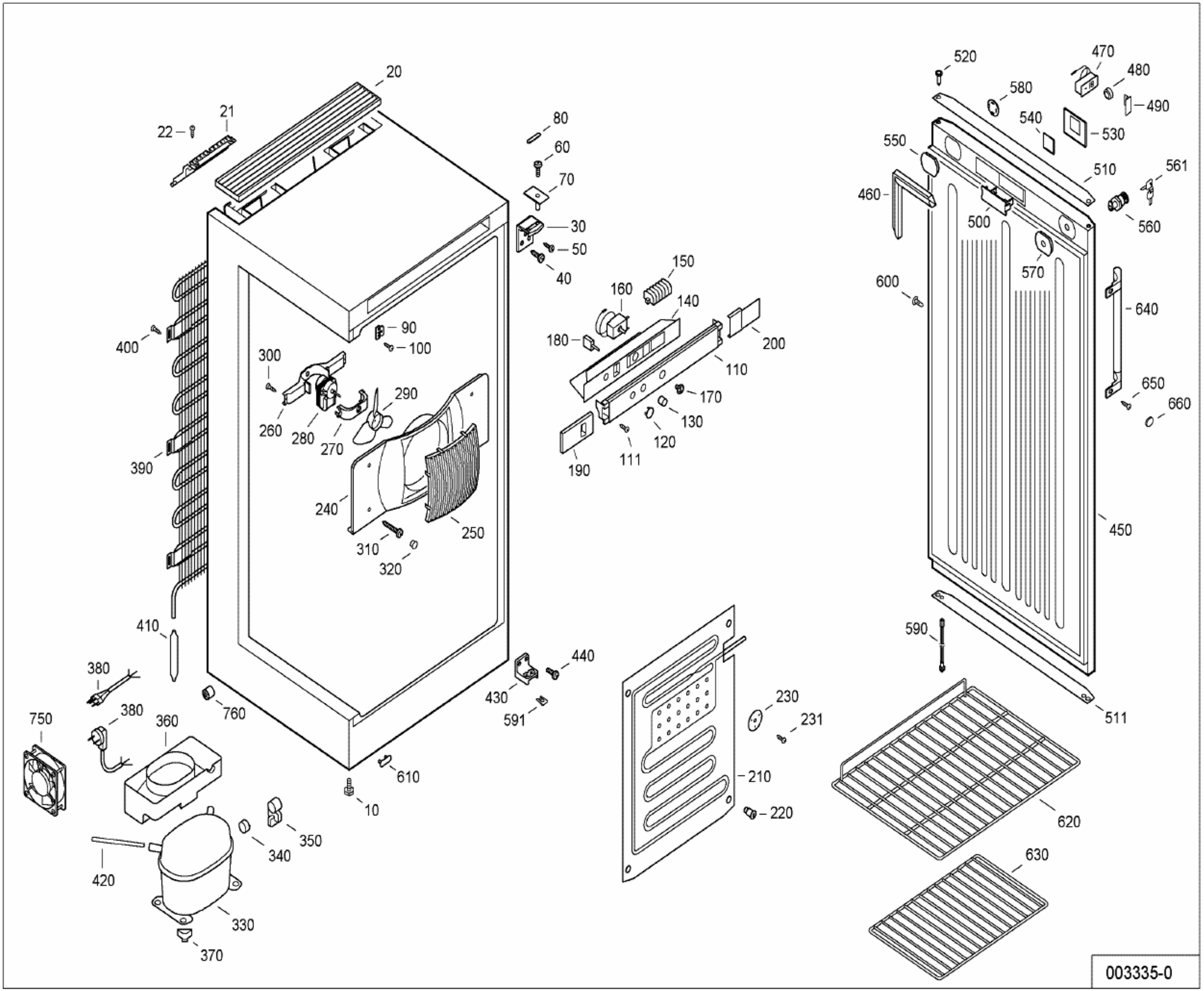
20
21
22
80
60
70
30
50
40
150
160
140
180
200
110
170
130
120
111
190
90
100
400
300
290
260
280
270
390
240
250
310
320
410
380
380
750
360
760
440
430
591
610
10
350
340
420
330
370
520
470
480
580
490
540
530
550
510
561
460
500
560
570
600
640
650
660
450
590
511
230
231
210
220
620
630
003335-0