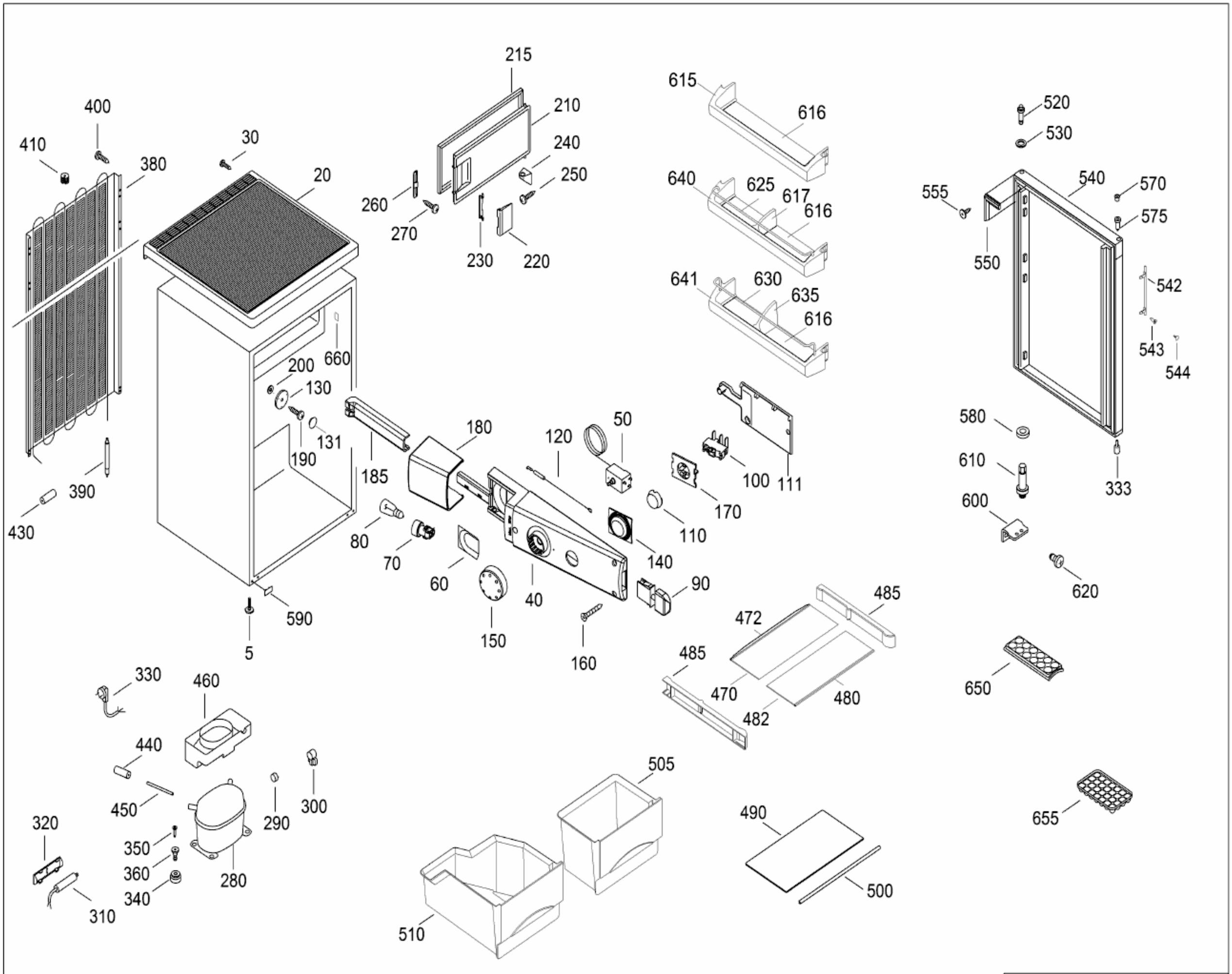
215
210
240
250
260
270
230
220
615
616
640
625
617
616
641
630
635
616
520
530
540
570
555
575
550
542
543
544
400
410
380
30
20
660
200
130
131
190
185
180
120
50
100
111
170
110
140
90
580
610
333
600
620
390
430
80
70
60
40
150
160
590
5
485
472
485
470
480
482
650
330
460
440
450
290
300
320
350
360
340
280
310
505
490
655
500
510

008224-0