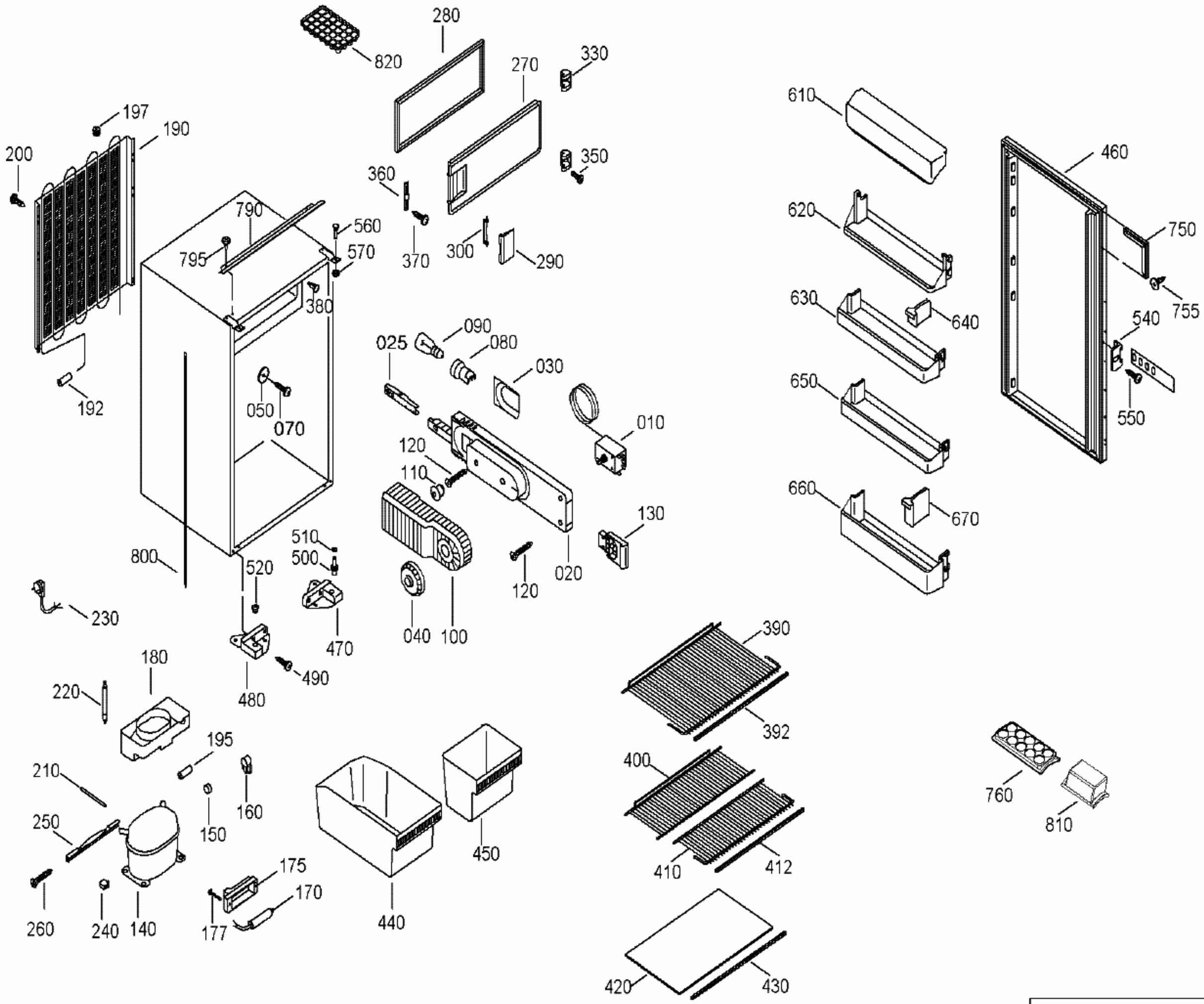
280
820
270
330
197
190
200
350
360
790
560
795
570
370
300
290
380
090
025
080
030
050
070
192
010
120
110
130
510
500
800
520
020
120
230
040
100
470
390
180
490
220
480
392
195
400
210
160
760
250
150
450
810
175
410
412
170
260
240
140
177
440
420
430
610
460
620
750
630
640
755
540
650
550
660
670

001144-3