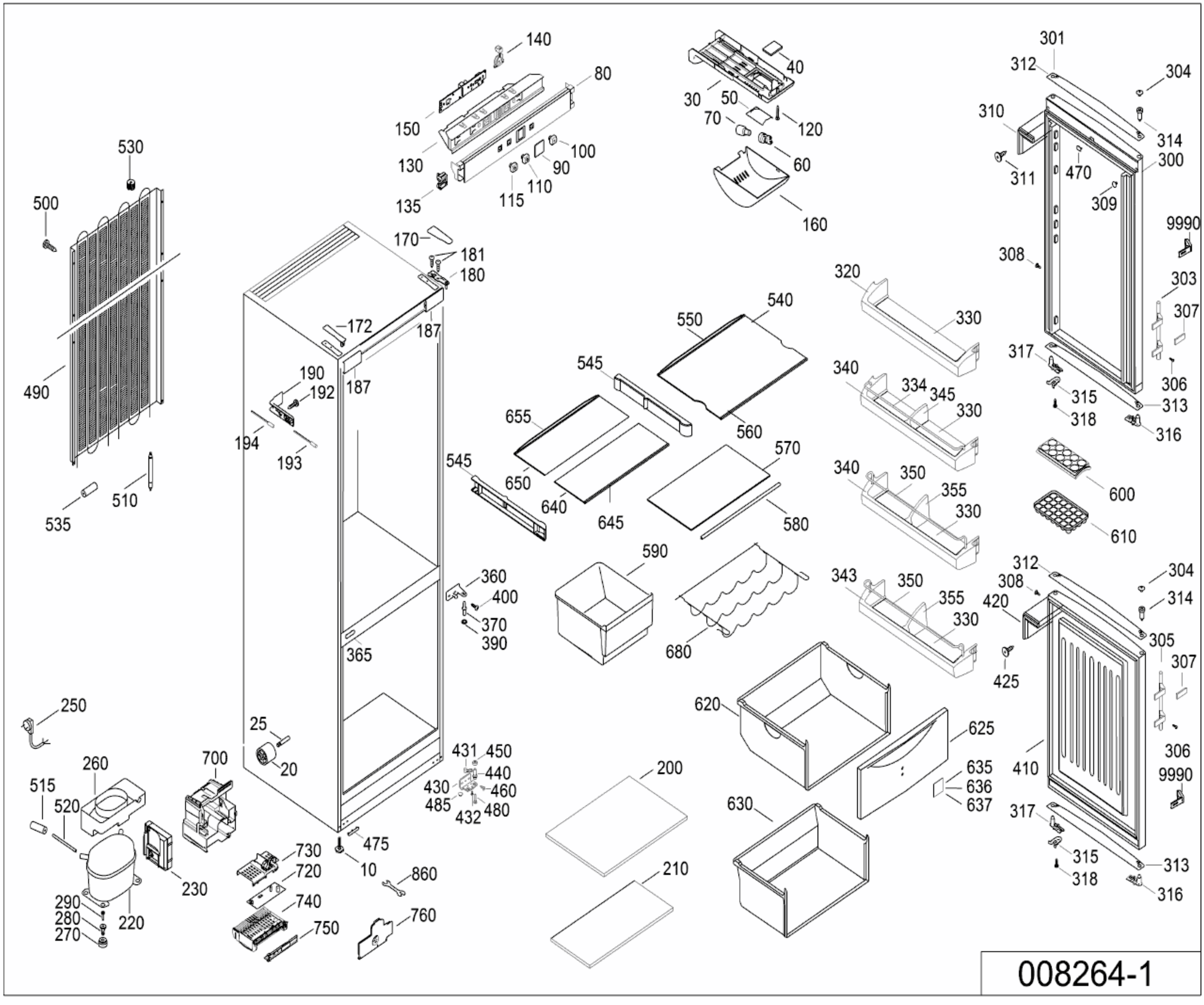
140
80
150
130
135
100
90
110
115
40
30
50
70
120
60
160
301
312
304
310
314
311
470
300
309
9990
308
303
307
306
313
316
315
318
317
320
330
340
334
345
350
355
343
420
425
305
410
600
610
530
500
490
510
535
170
181
180
172
187
190
192
194
193
545
550
540
560
655
650
640
645
570
580
590
680
360
400
370
390
365
620
625
635
636
637
630
200
210
250
25
20
260
515
520
700
431
450
440
430
460
485
432
480
475
10
730
720
740
750
760
860
290
280
270
220
230

008264-1