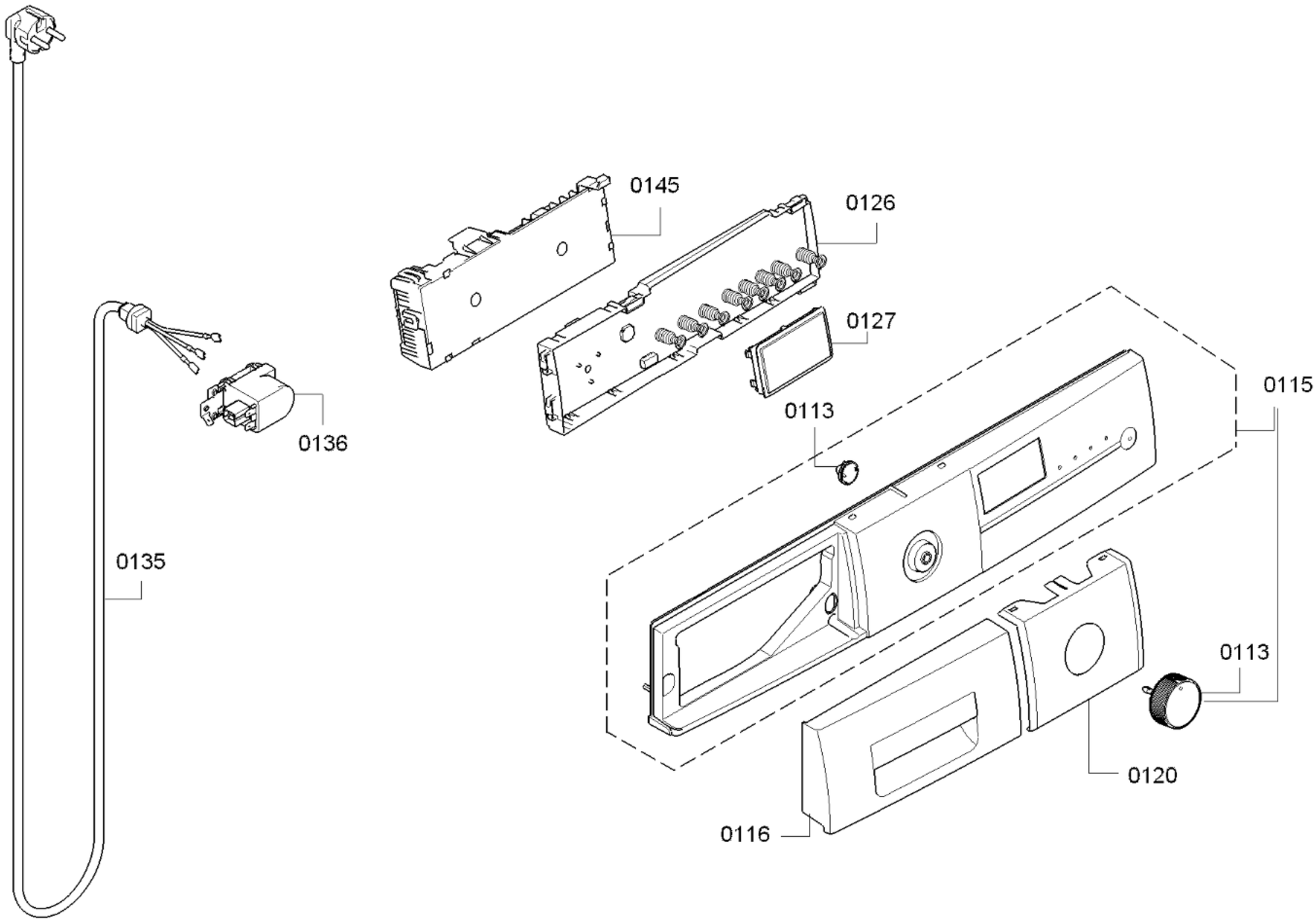

58300000165559 aet 000 b 1/5

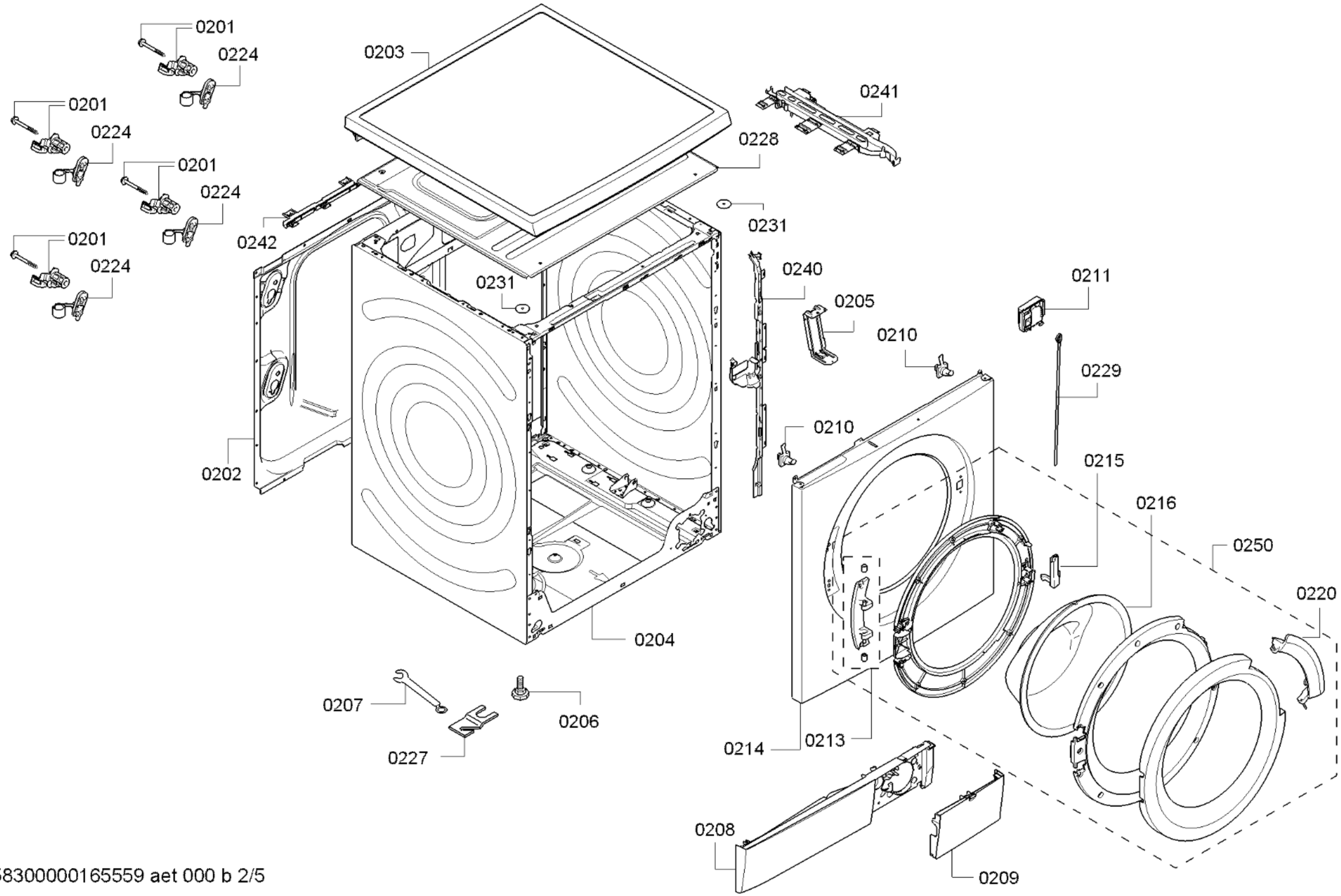

58300000165559 aet 000 b 2/5

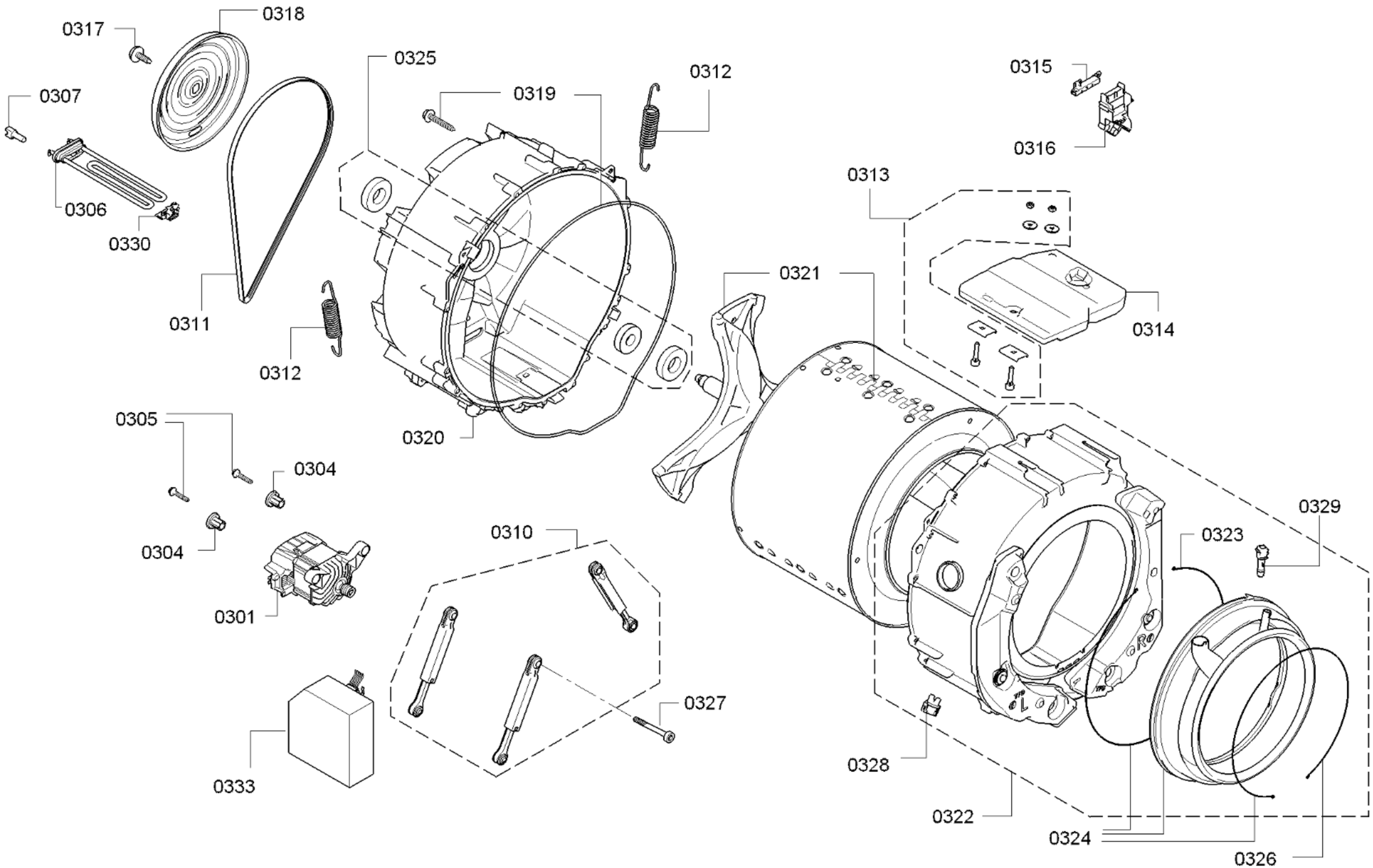

58300000165559 aet 000 b 3/5

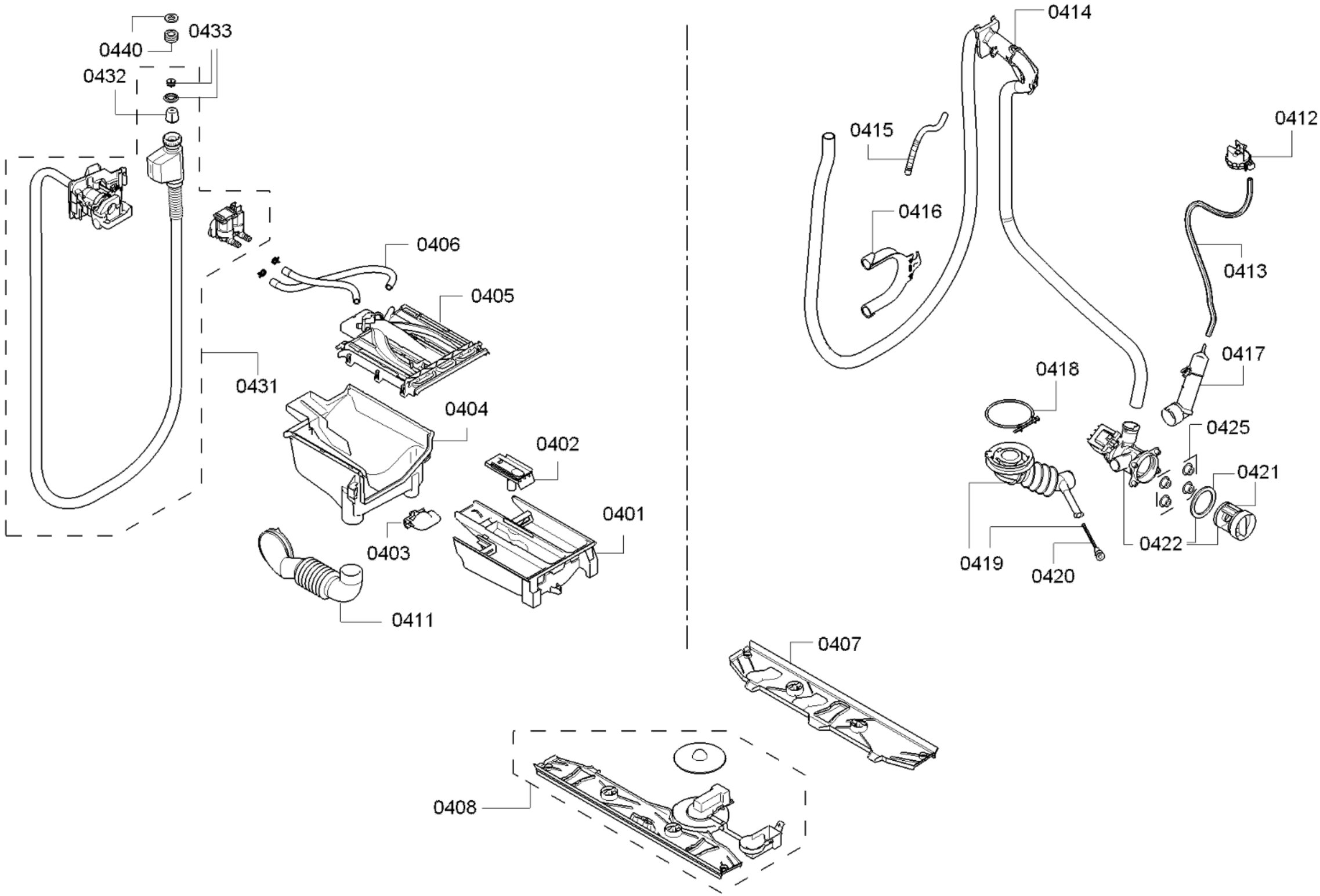

58300000165559 aet 000 b 4/5

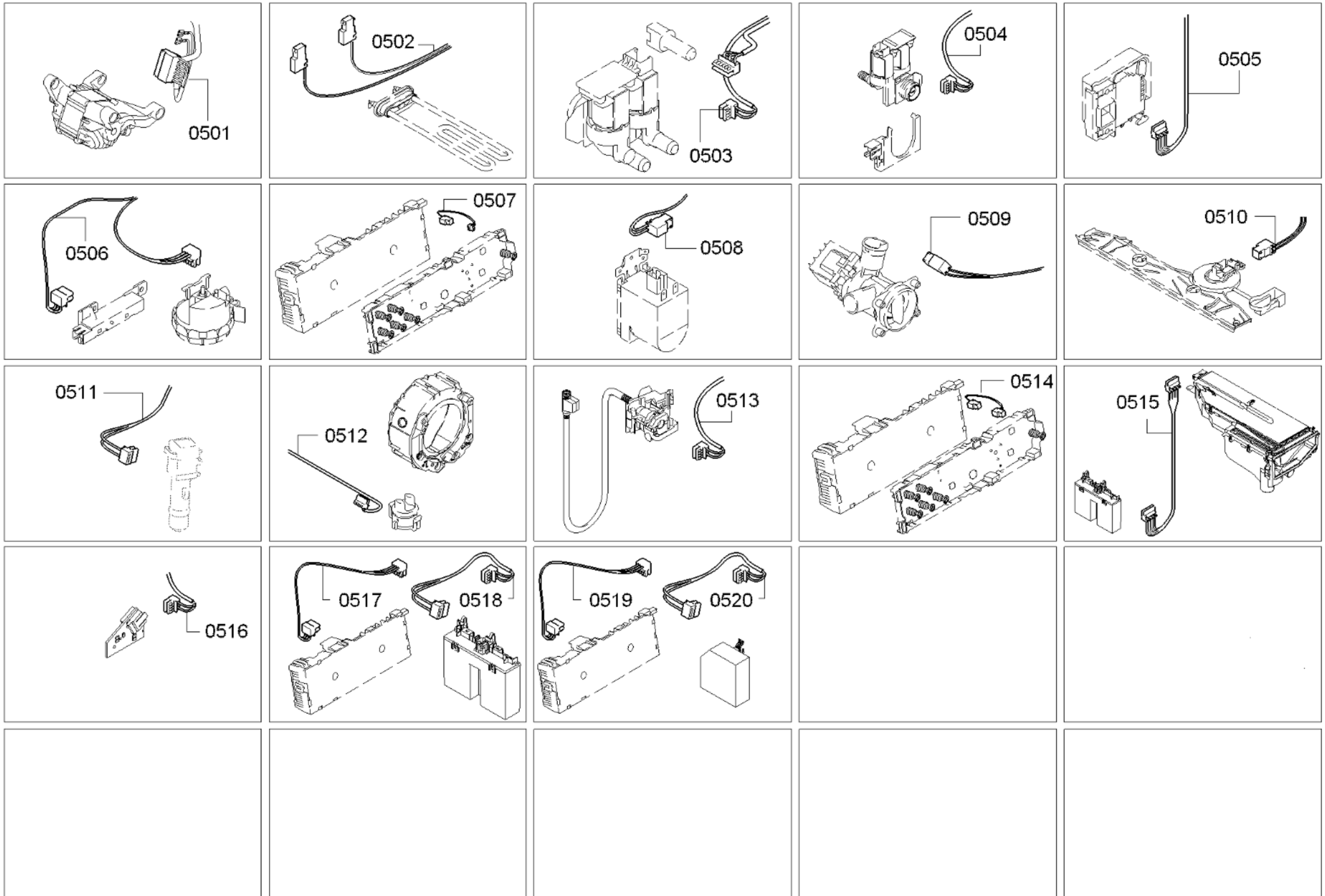
0501
0502
0503
0504
0505
0506
0507
0508
0509
0510
0511
0512
0513
0514
0515
0516
0517
0518
0519
0520