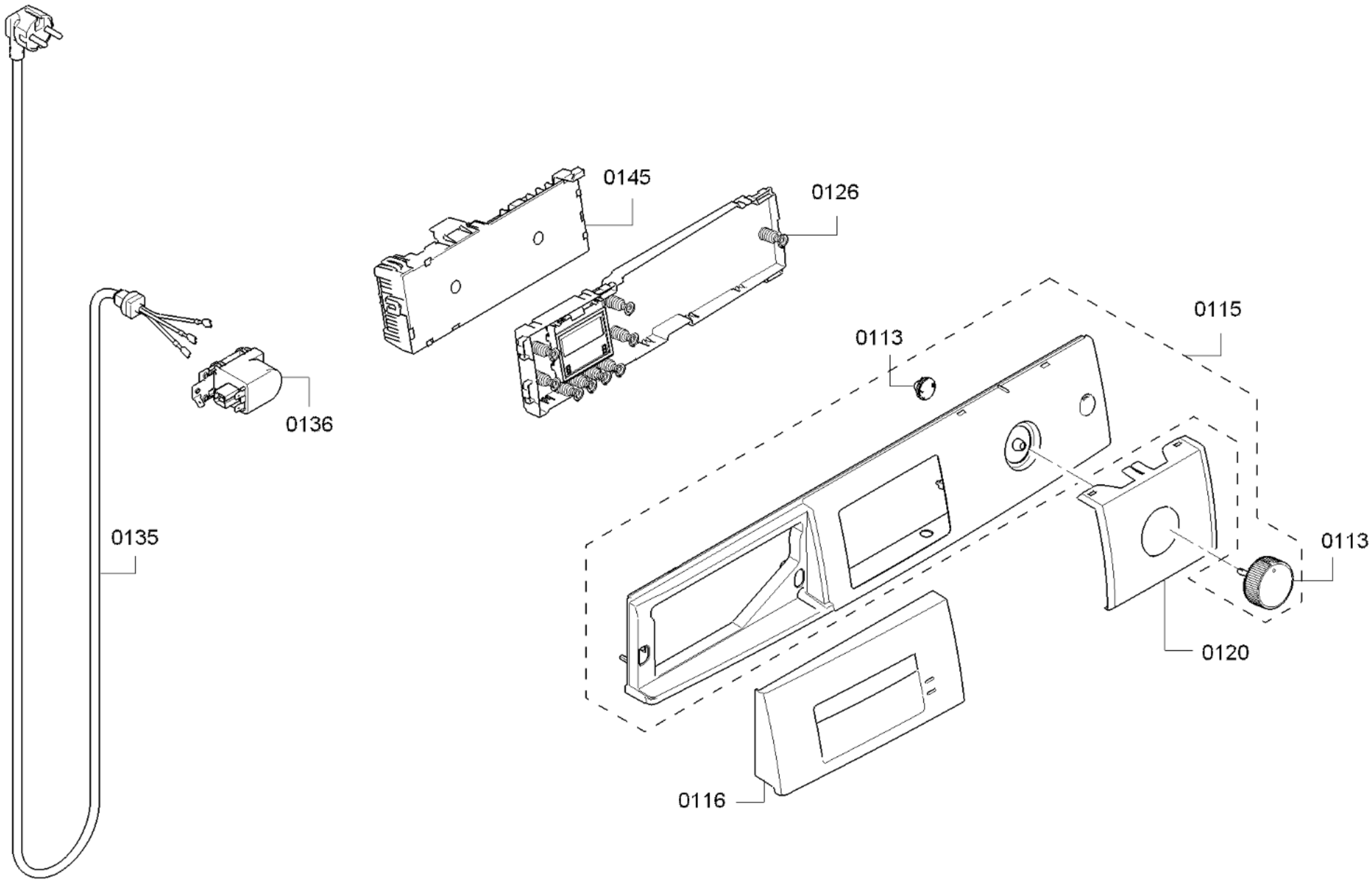

58300000183840 aet 000 a 1/5

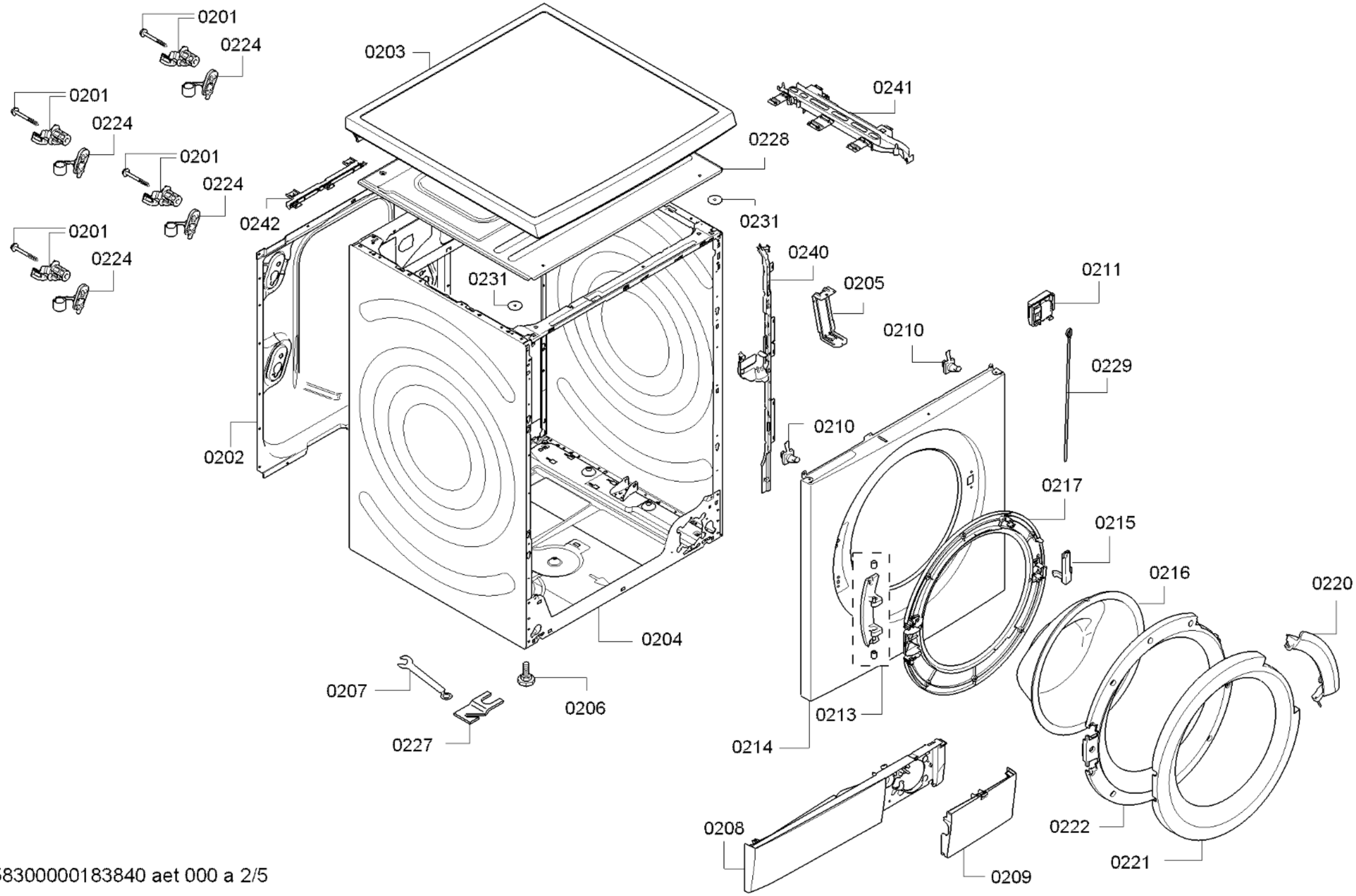

58300000183840 aet 000 a 2/5

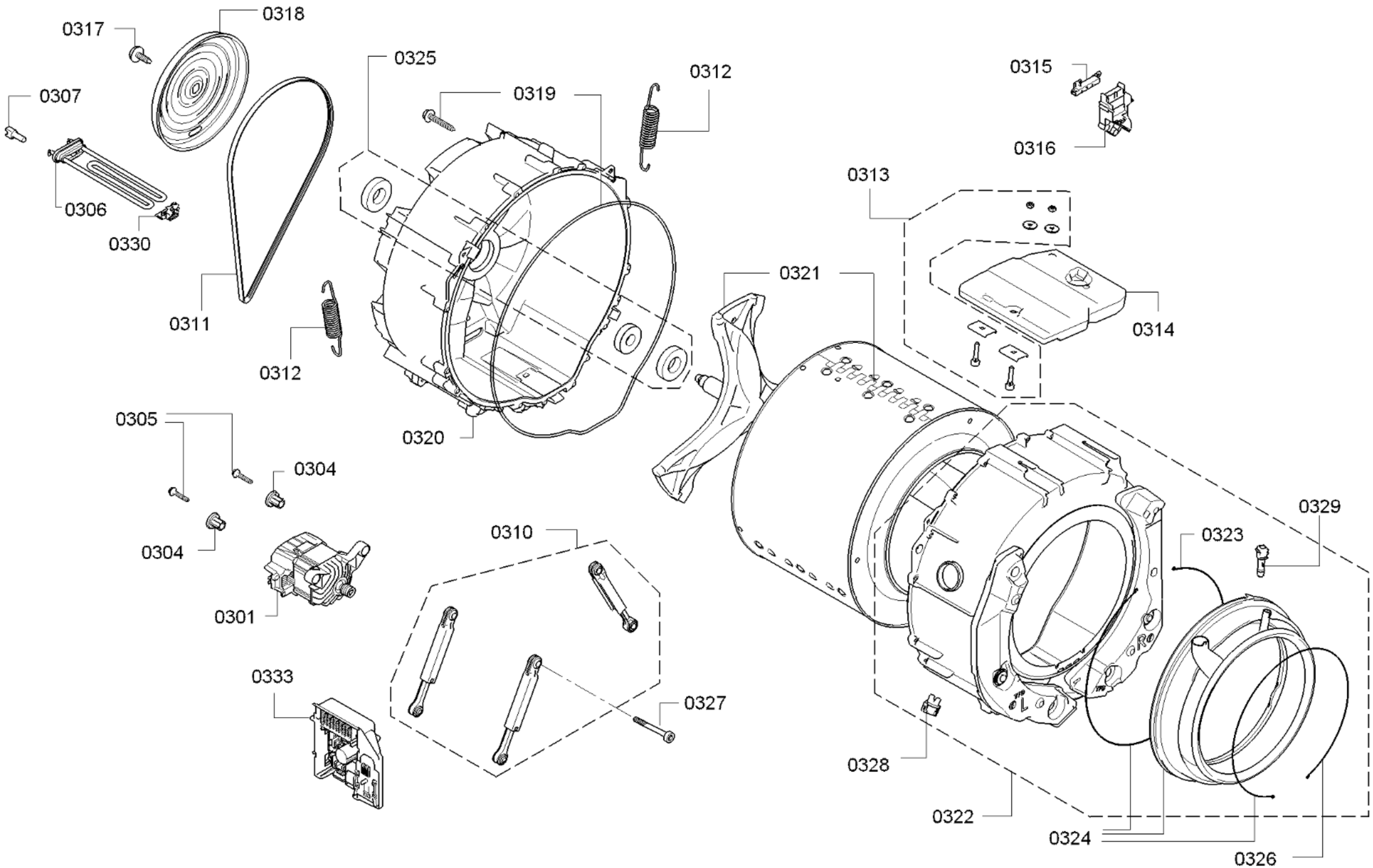

58300000183840 aet 000 a 3/5

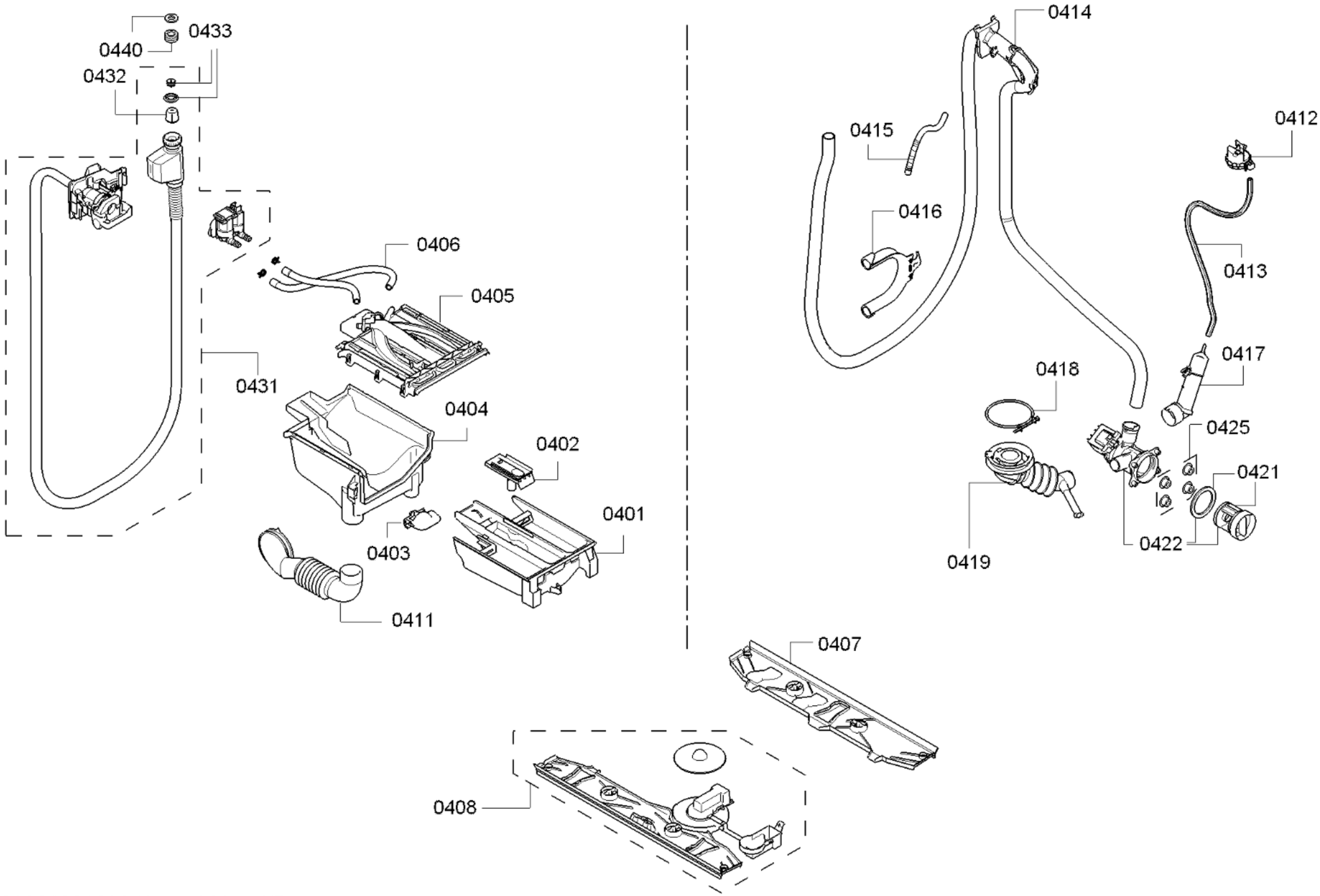
0440
0433
0432
0406
0405
0431
0404
0402
0401
0403
0411
0414
0415
0412
0416
0413
0417
0418
0425
0421
0422
0419
0407
0408

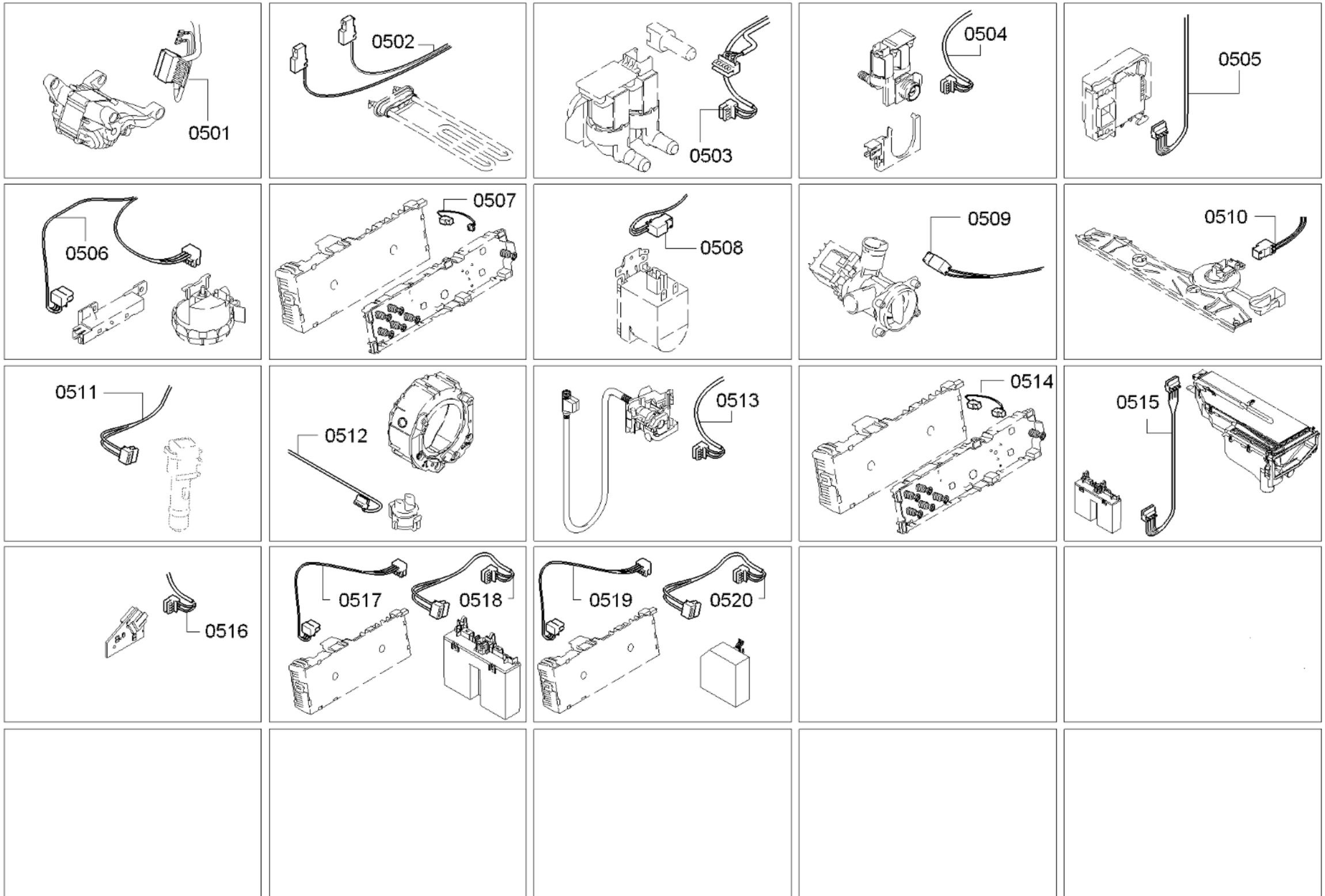
0501
0502
0503
0504
0505
0506
0507
0508
0509
0510
0511
0512
0513
0514
0515
0516
0517
0518
0519
0520