0199

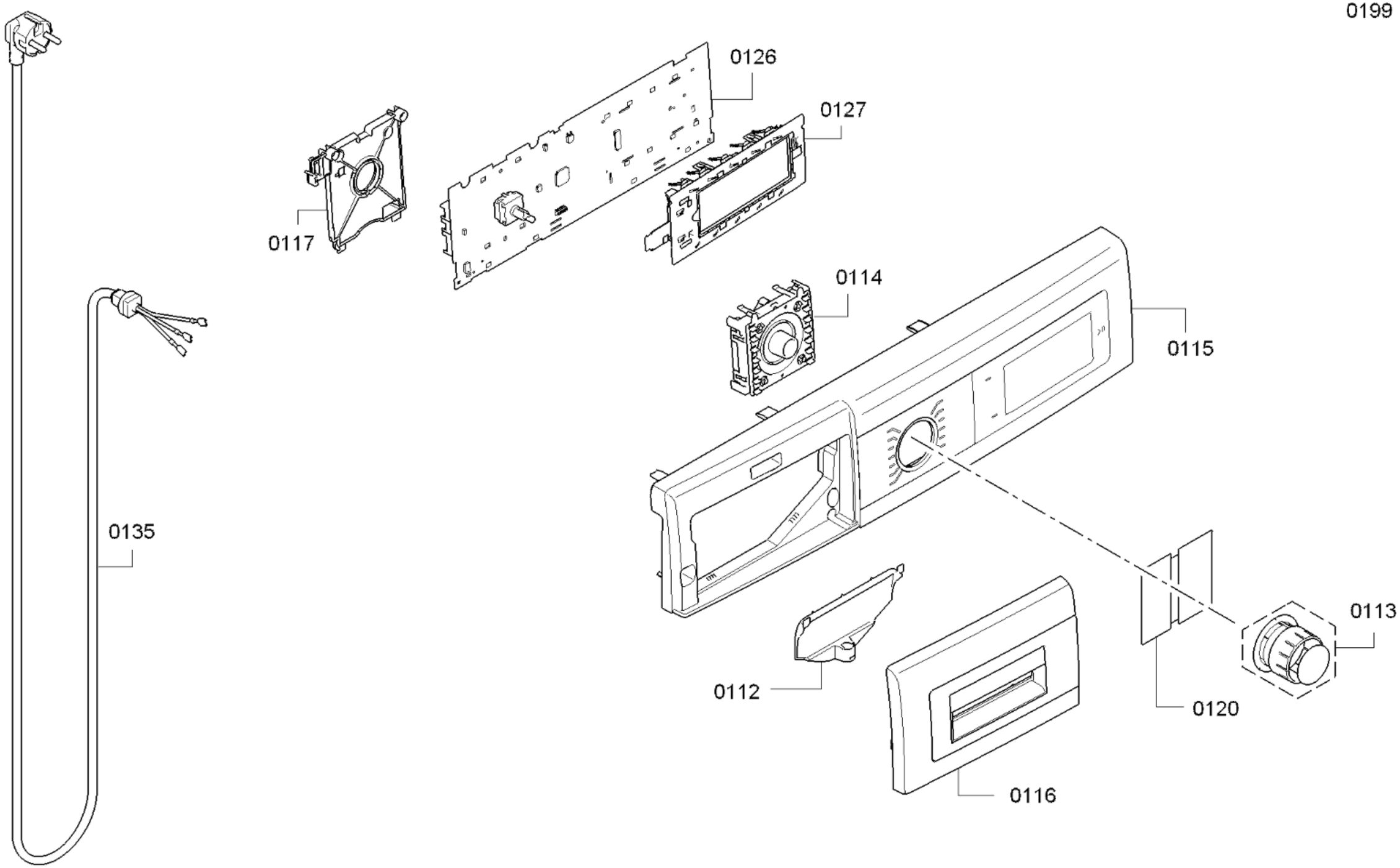

58300000159746 aet 000 c 1/5

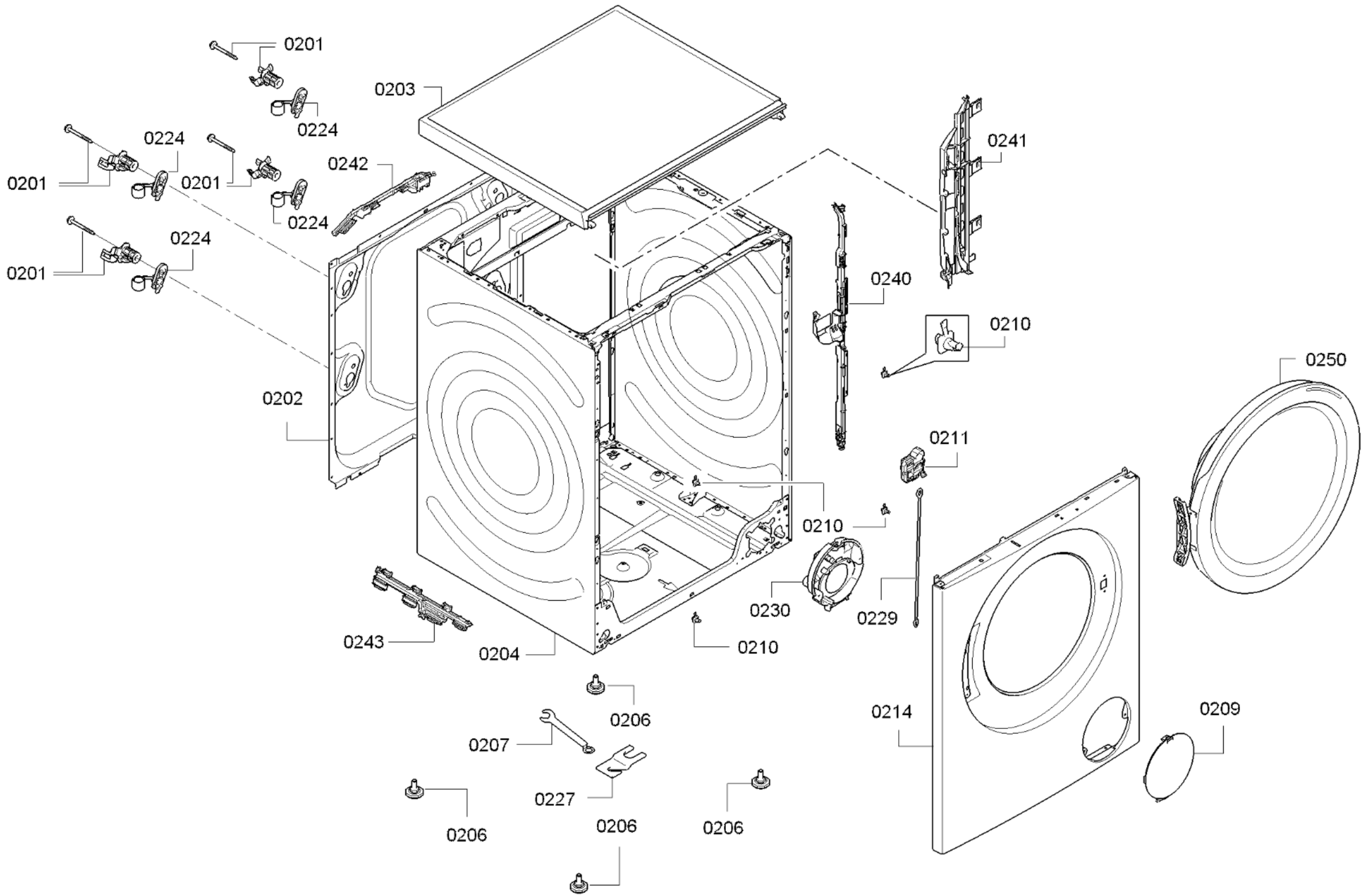

58300000159746 aet 000 c 2/5

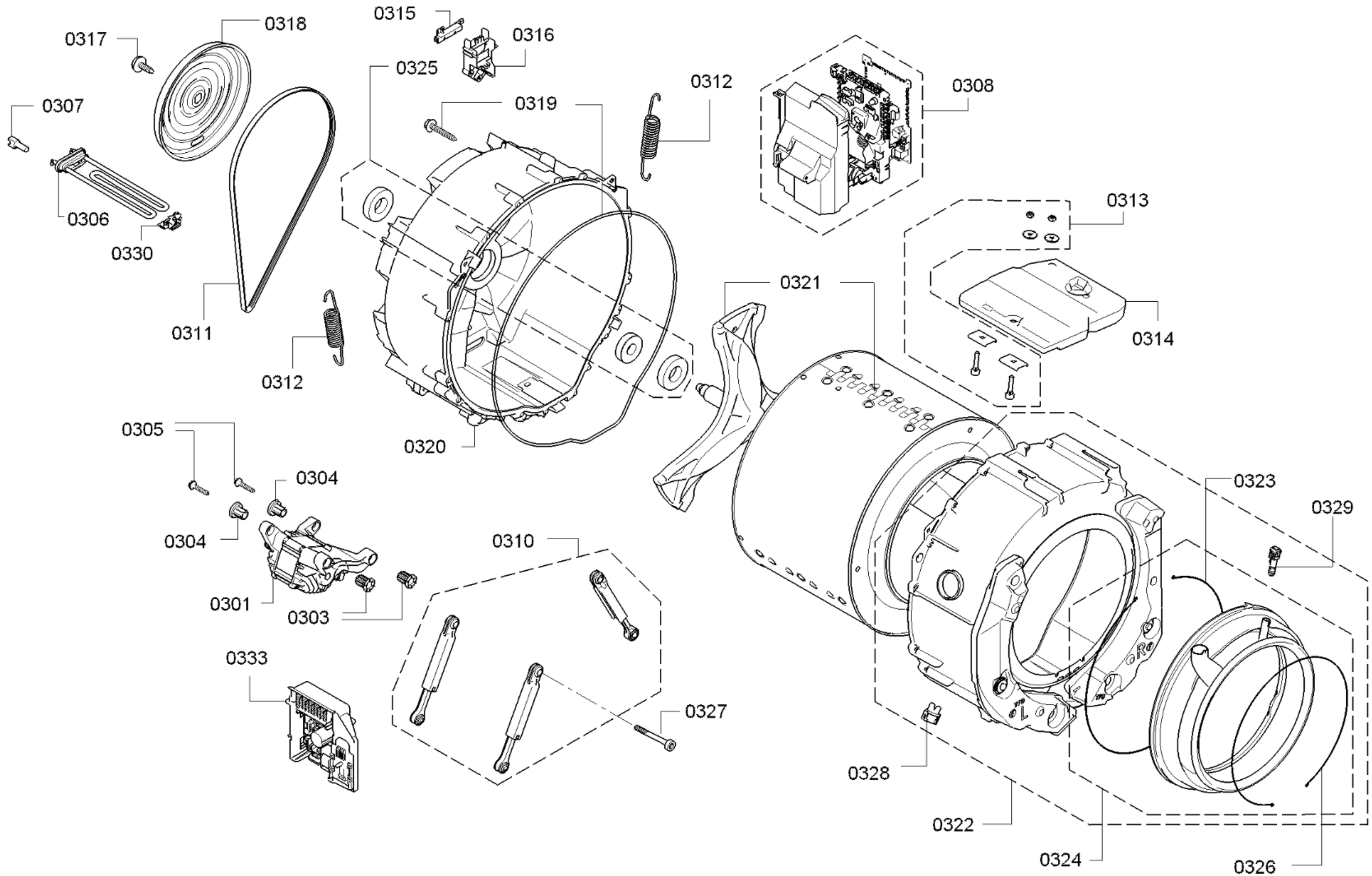
0318
0315
0317
0316
0325
0307
0319
0312
0308
0306
0330
0313
0321
0311
0314
0312
0305
0320
0304
0323
0329
0304
0310
0301
0303
0333
0327
0328
0322
0324
0326

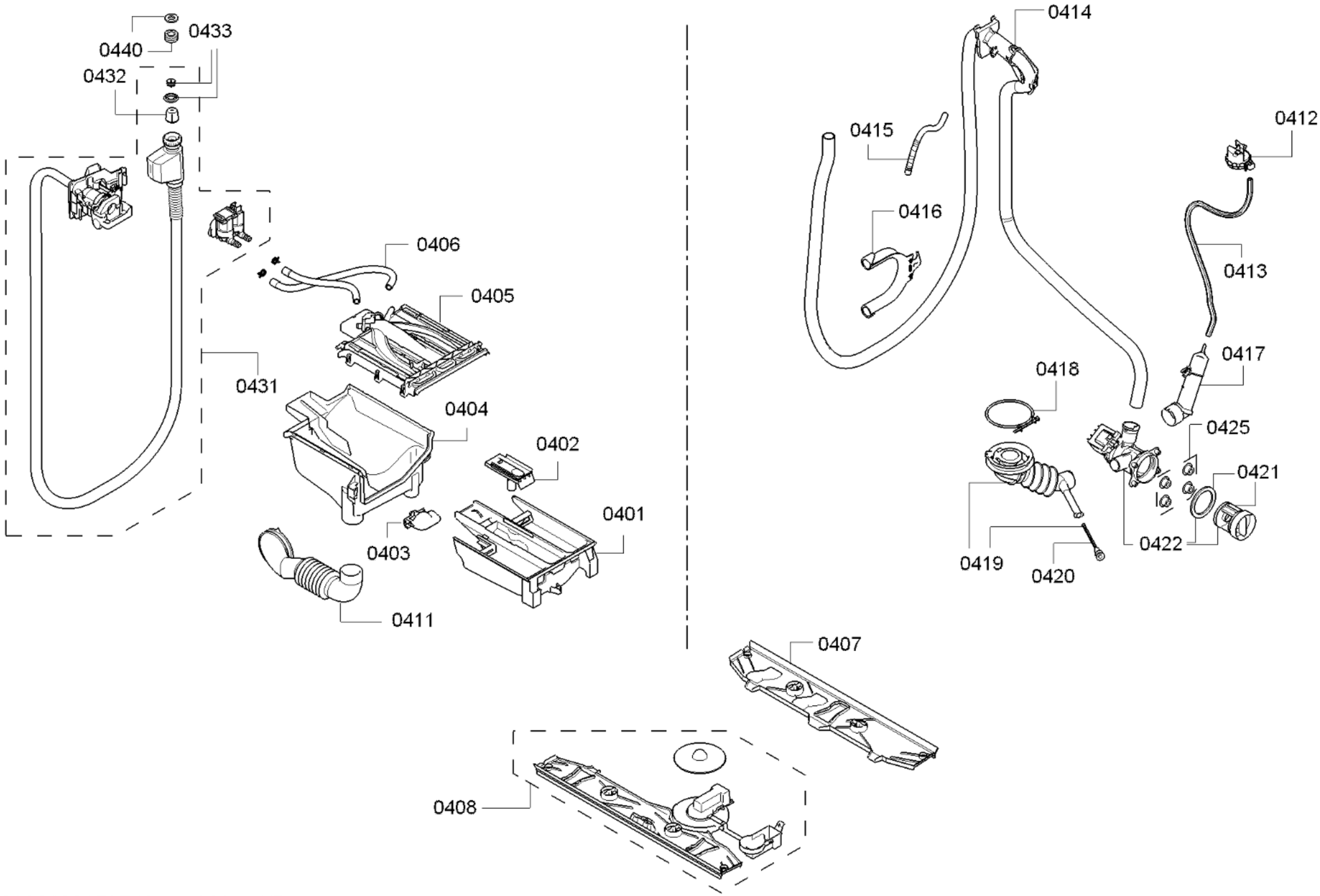
0440
0433
0432
0406
0405
0431
0404
0402
0401
0403
0411
0414
0415
0412
0416
0413
0417
0418
0425
0421
0422
0419
0420
0407
0408

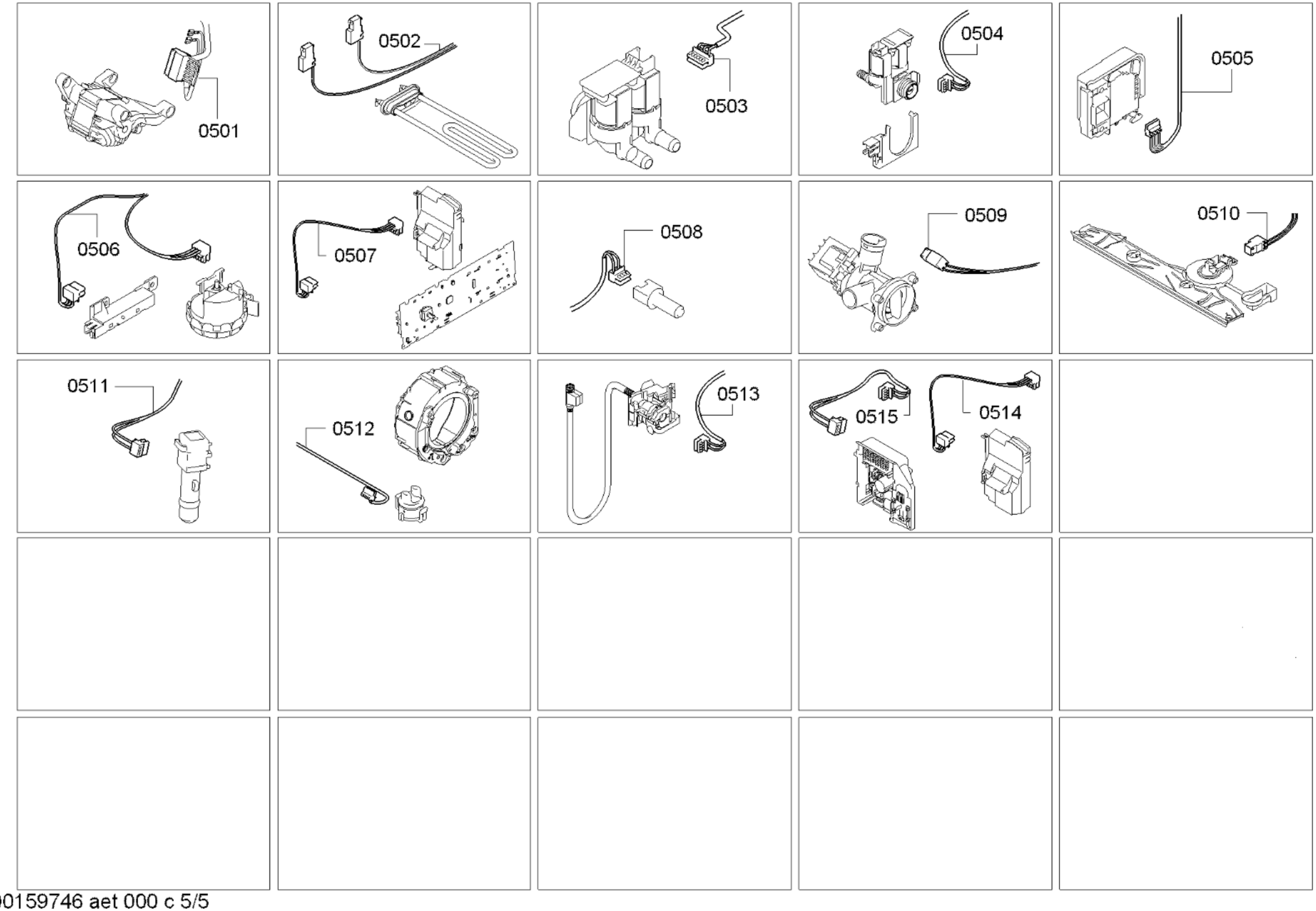
0501
0502
0503
0504
0505
0506
0507
0508
0509
0510
0511
0512
0513
0515
0514