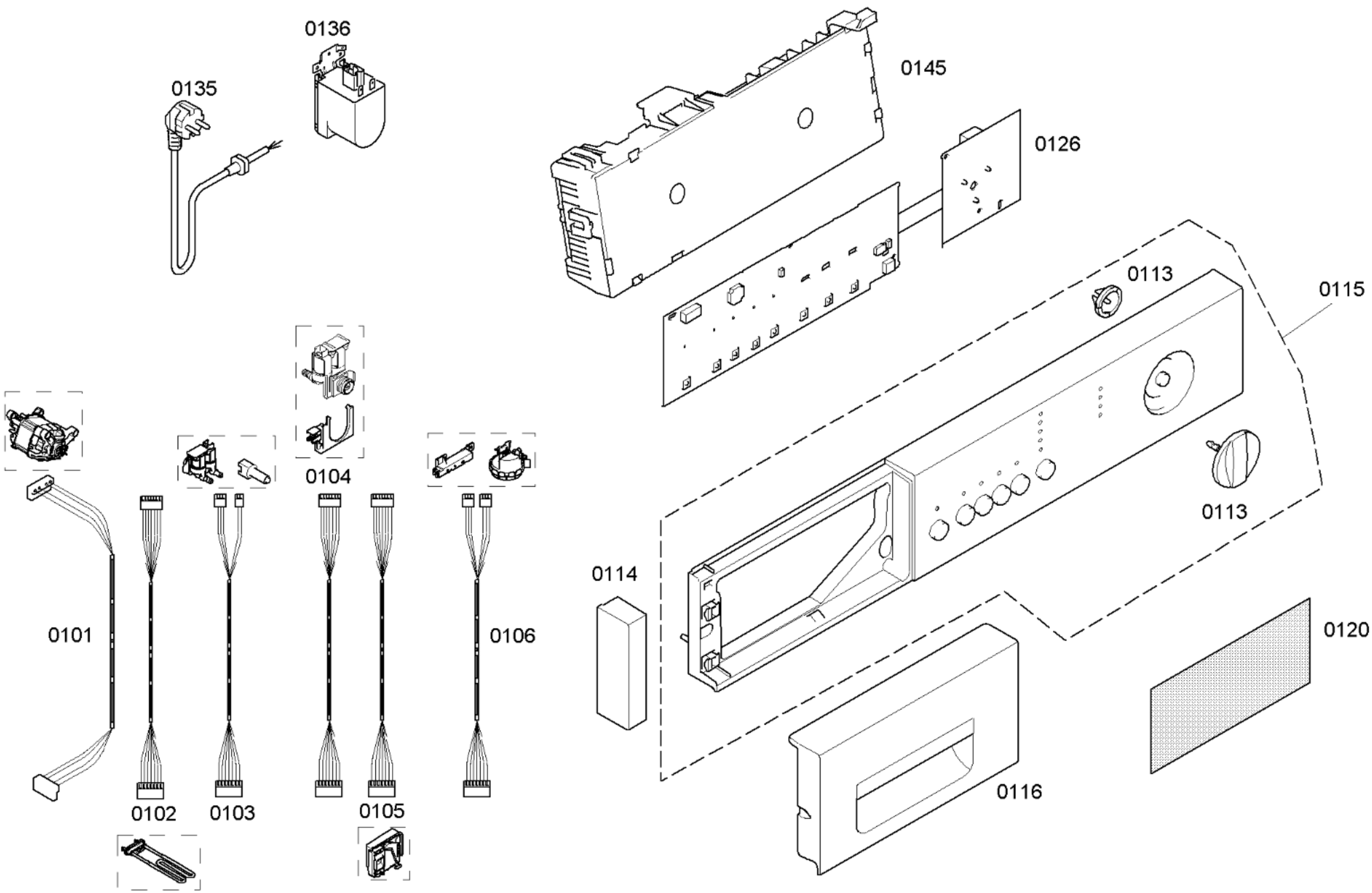
0136
0135
0145
0126
0199
0113
0115
0104
0113
0114
0101
0106
0120
0102
0103
0105
0116

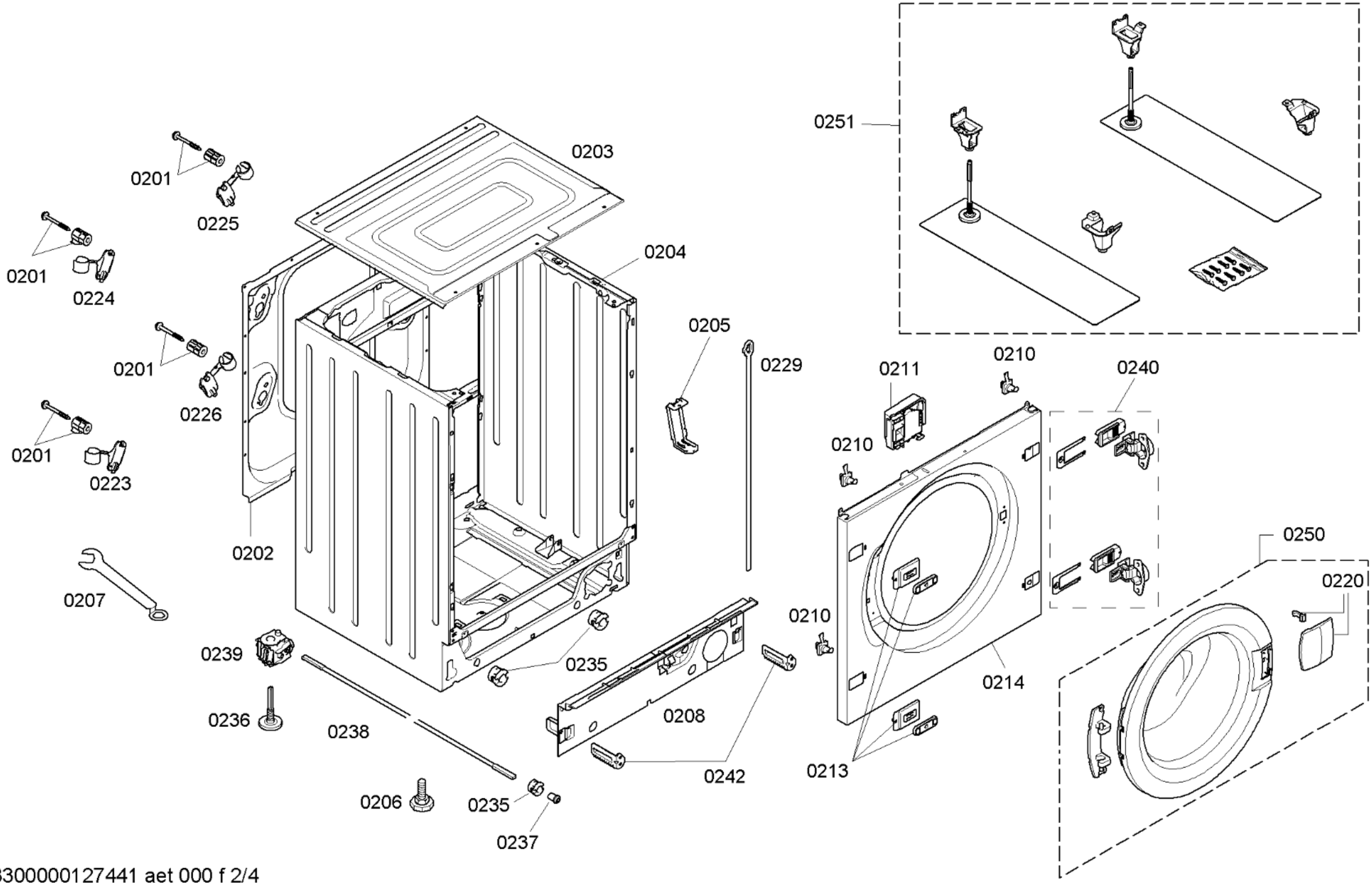

58300000127441 aet 000 f 2/4

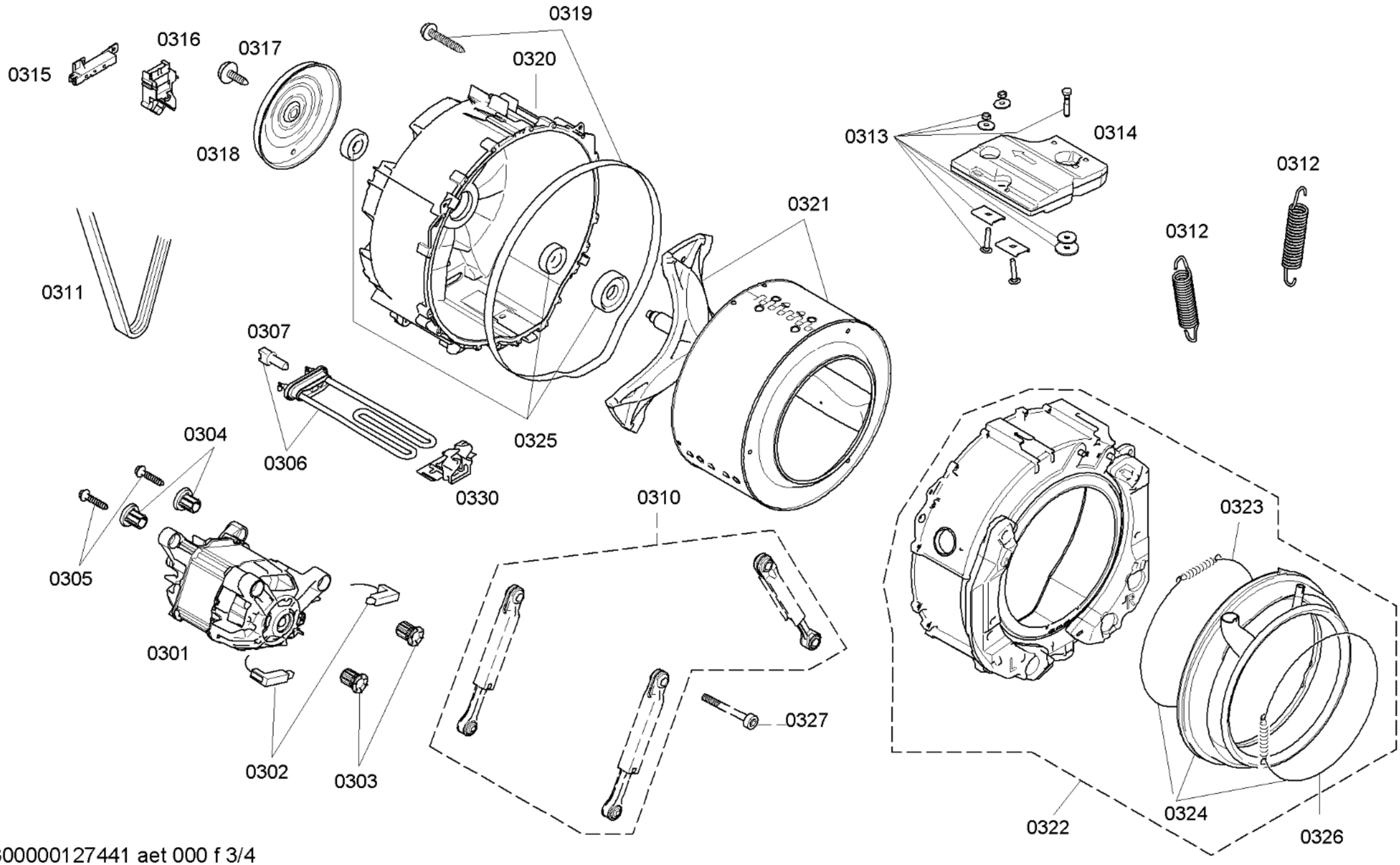

58300000127441 aet 000 f 3/4

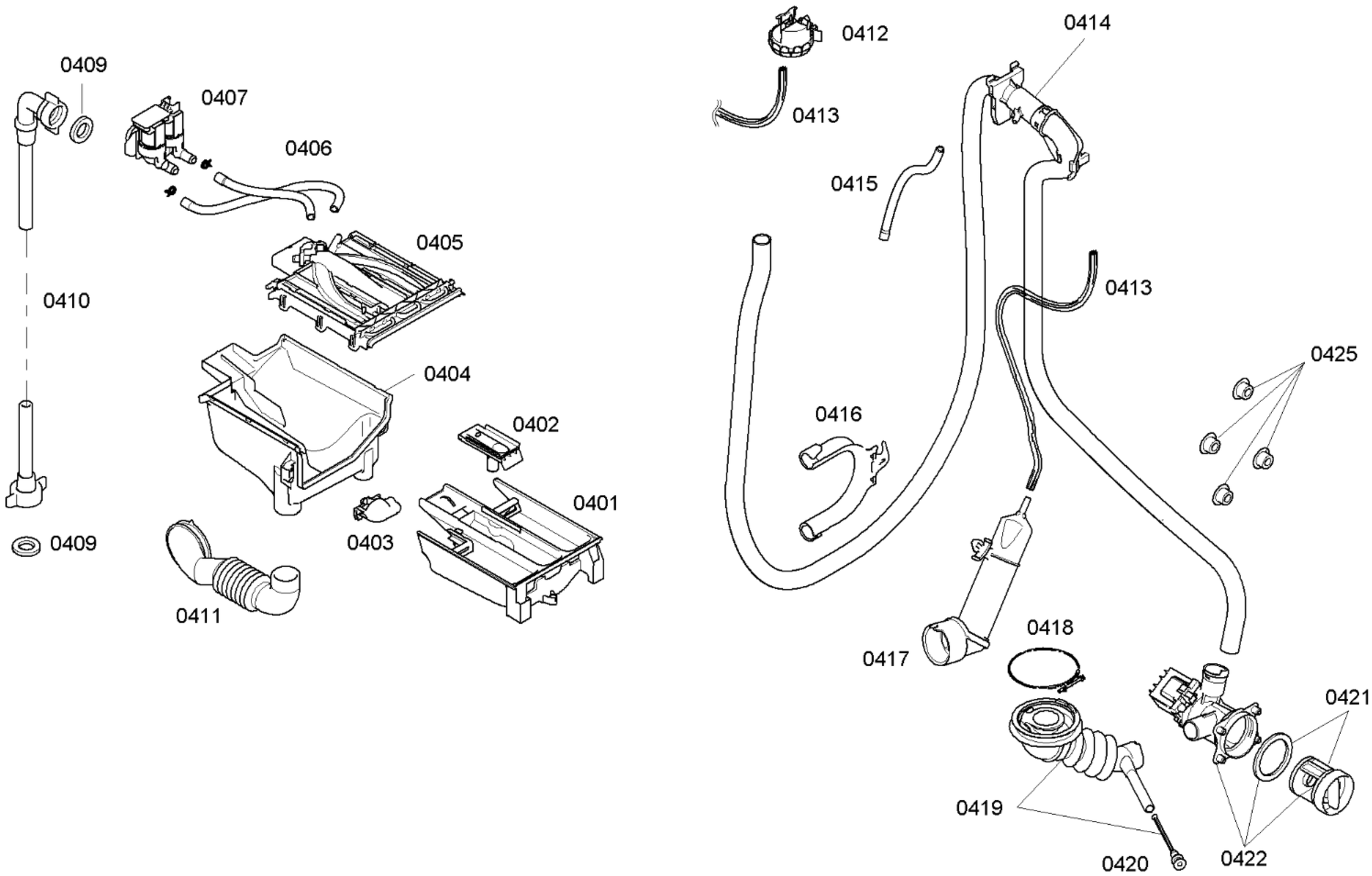
0409
0407
0406
0405
0410
0404
0402
0401
0409
0403
0411
0412
0414
0413
0415
0413
0425
0416
0418
0417
0421
0419
0420
0422